44519583 HANSADESIGNO Style - Nadomítkový díl podom. vanové baterie

EAN: 4057304006906
static.hansa.com/44519583

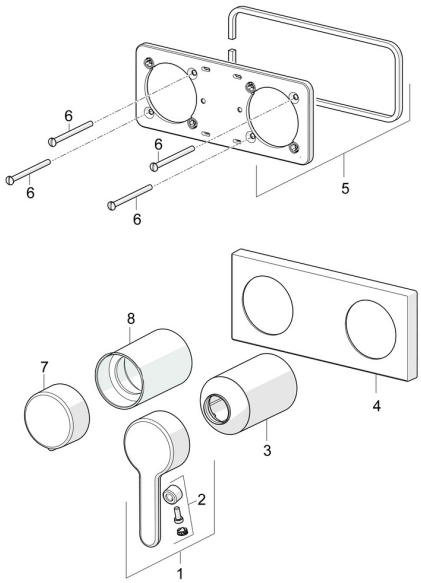

Náhradní díly

SP44519583

	Název	Kód
01	Páka Chrom	59914574
02	Záslepka	59914573
03	Růžice Chrom	59914572
04	Krycí díl Chrom Ukončeno	59914702
05	Držák krycí deska	59913697
06	Šroub, M4x55	59913698
07	Rukojeť regulátoru průtoku Chrom Ukončeno	59914703
08	Růžice Chrom	59914671

© 2024 Hansa Armaturen GmbH - www.hansa.com - 26.06.2024