58610900 HANSASMARTSHOWER - Panneau de douche

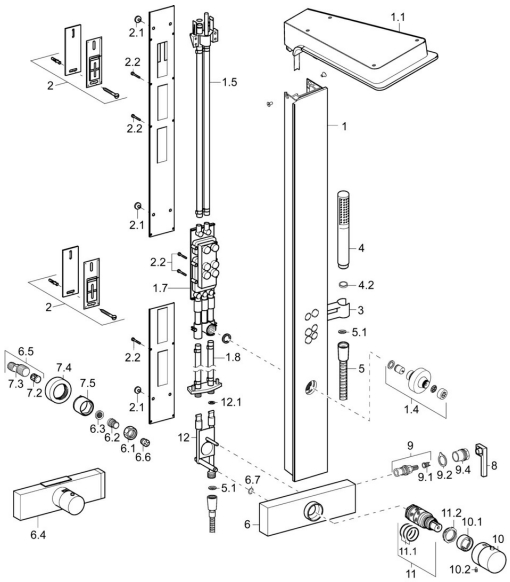

EAN: 4015474173668
static.hansa.com/58610900

Pièces de rechange

SP58610900

	Nom	Code
1	Panneau de douche	59913568
1.1	Rain shower Verre/Miroir Arrêté	59913570
1.4	Side shower Chrome Arrêté	59913566
1.5	Raccords de connexion Arrêté	59912498
1.7	Diverter bar Arrêté	59913679
1.8	Raccords de connexion Arrêté	59912497
2	Ensemble de fixation Arrêté	59912486
2.1	Joint en caoutchouc	59912492
2.2	Vis Arrêté	59912495
3	Titulaire Chrome Arrêté	59913567
4	Douchette Chrome	54390100
4.1	Tête de douchette	59906859
5	Flexible, L=1250 Chrome	54120400
5.1	L'anneau d'étanchéité, d 21x12x2	59912304
6.1	Écrou de connexion, G3/4, AF30	59902230
6.2	Nipple	59911075
6.3	Joint filtre, G3/4	59911076
6.4	Thermostat Arrêté	59913574
6.5	Connecteur excentrique, G3/4xG1/2, DN15	59910254
6.6	Clapet anti-retour	59905714
6.7	Joint, d 14x2 Arrêté	59904823
7.2	Silencieux	59904792
7.4	Rosaces	59913105
7.5	Rosace	59913106
8	Croisillon d'ouverture	59913221
9	Tête, G1/2, SW17	59913224
9.1	Adaptateur Blanc	59910235
9.2	Protective sleeve	59913223
9.4	Vis, M26x1, SW 22	59913222
10	Croisillon réglage de température Chrome	59913225
10.1	Temperature adjustment limiter	59911660
10.2	Vis, M5x8, SW2.5	59904755
11	Cartouche thermostatique	59911525
11.1	Joint, d 26x2	59911081
11.2	Écrou de maintien, M34x1, SW32	59911082
12	Adaptateur	59913572
12.1	Joint, d 10x2	59913573
N.I.	Vis, M5x10, SW3 Arrêté	59913680

© 2024 Hansa Armaturen GmbH - www.hansa.com - 03.04.2024