53452035 HANSA - Nadomítkový díl podom. vanové baterie

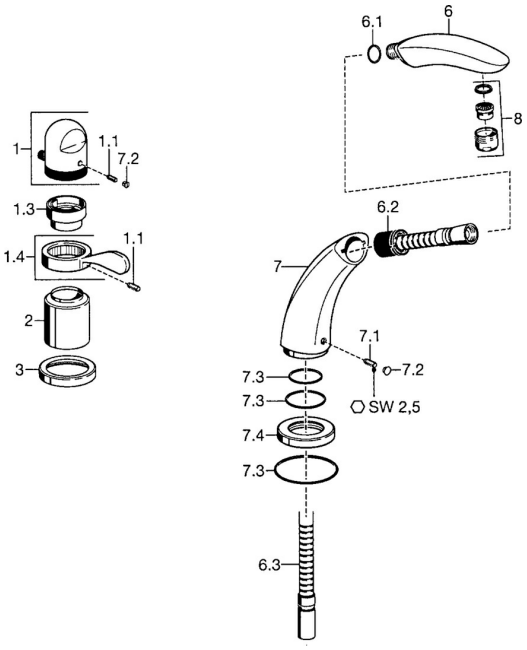

EAN: 4015474060609
static.hansa.com/53452035

Náhradní díly

SP53452035

	Název	Kód
1	Ovladač regulátoru teploty Chrom Ukončeno	59910152
1.1	Šroub, M6x6	59912330
1.3	Temperature adjustment limiter Chrom	59906355
1.4	Páka Chrom	59905722
2	Krytka Chrom Ukončeno	59912327
3	Kryt přiruby Chrom	59912259
6	Ruční sprcha Chrom Ukončeno	59912295
6	Těsnicí kroužek, d 21x12x2	59912304
6.2	Upevňovací objímka Ukončeno	59912294
6.3	Hadice, G1/2xG3/8 Chrom Ukončeno	59912293
7.1	Kolík, M6x10, SW2.6 Ukončeno	59912292
7.2	Vymezovací vložka Chrom	59911840
7.3	Těsnící sada	59912276
7.4	Kryt přiruby Chrom	59912278

© 2024 Hansa Armaturen GmbH - www.hansa.com - 03.04.2024