5314203092 HANSA - Piastra per miscelatore vasca-doccia

EAN: 4015474047891
static.hansa.com/5314203092

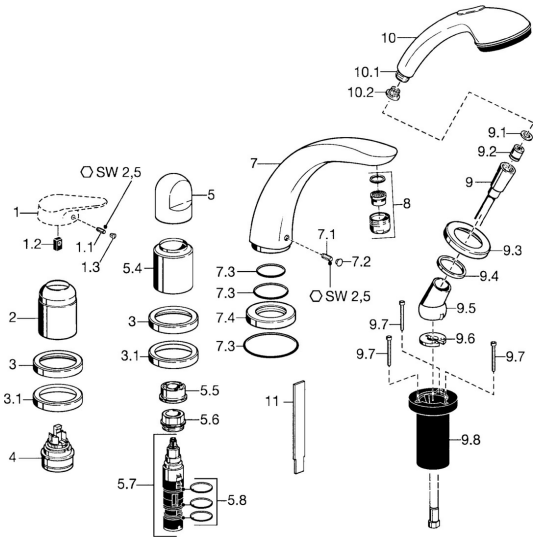

Parti di ricambio

SP53142030

	Nome	Codice
1.1	Screw, M5x8, SW2.5	59904755
1.2	Adattatore	59904778
1.3	Tappo, hot/cold	59906705
2	Cappuccio Cromo	59904820
3	Piastra Cromo Fuori produzione	59912256
3.1	Piastra Cromo	59912259
4	Cartuccia, 4.8 eco	59904601
5	Maniglia Cromo	59912262
5.4	Cappuccio Cromo	59912265
5.5	Limitatore di portata	59911897
5.6	Vite eye, M32x1.5	59911898
5.7	Deviatore	59912269
5.8	O-ring, d 24x2	59911835
7	Bocca, L=185 Cromo	59912270
7.1	Screw, M6x16, SW 2.5	59910120
7.2	Tappo Cromo/Satinato Fuori produzione	59911917
7.2	Spinotto Cromo	59911840
7.3	Kit di guarnizione	59912276
7.4	Piastra Cromo	59912278
8	Aereatore, M28x1 D Cromo	59907198
9	Flessibile doccia, L=1750, G1/2-M12x1 Cromo	59912281
9.1	L'anello di tenuta, d 21x12x2	59912304
9.2	Valvola antiriflusso	59905714
9.3	Piastra, M70x1 Cromo/Satinato Fuori produzione	59912288
9.3	Piastra, M70x1 Cromo	59912287
9.4	Anello glassato	59912286
9.5	Titolare Cromo	59912282
9.6	[IT3238]	59912337
9.7	Screw, M4x45	59912291
9.8	Supporto per doccetta	59912290
10	Doccetta Cromo/Satinato Fuori produzione	599043392
10	Doccetta Cromo Fuori produzione	04320100
10	Doccetta Cromo/Oro Fuori produzione	599043390
10.1	Hose coupling, G1/2 Fuori produzione	59912237
10.2	Filtro	59906859
11	Tool Fuori produzione	59912277
N.I.	Prolunga, 30 mm	59912163
N.I.	Prolunga, 20 mm	59912160
N.I.	Prolunga, 30 mm	59912235
N.I.	Kit viti per prolunga Cromo	59912169

© 2024 Hansa Armaturen GmbH - www.hansa.com - 03.04.2024