09510001 HANSADESIGNO - Piastra

EAN: 4015474088603
static.hansa.com/09510001

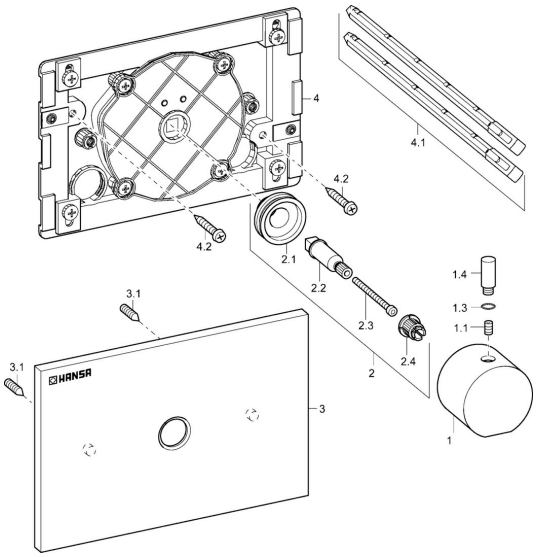

Parti di ricambio

SP09510001

	Nome	Codice
1	Maniglia Cromo	59912131
1.1	Screw, M6x9.5	59901609
1.3	O-ring, d 6x1	59912136
1.4	Leva, M8, 22 mm Cromo	59912132
2	Set di fissaggio Fuori produzione	59912793
2.3	Adapter Bianco	59910235
3	Piastra Cromo Fuori produzione	59912792

© 2024 Hansa Armaturen GmbH - www.hansa.com - 09.02.2024