01232274 HANSADISC - Keukenkraan

EAN: 4015474261297
static.hansa.com/01232274

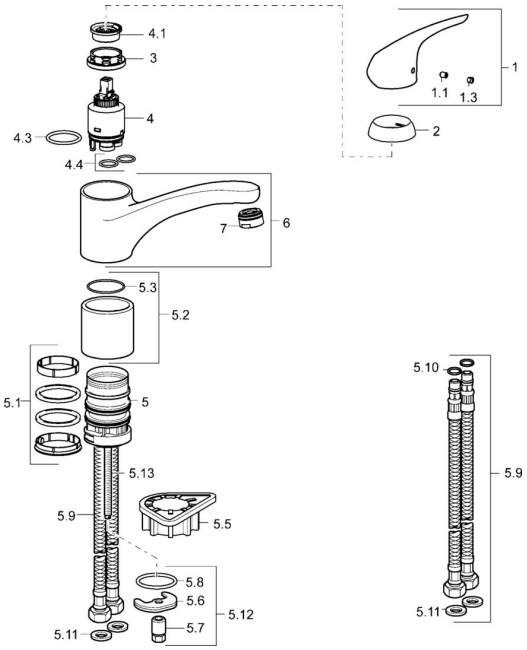

Reserveonderdelen

SP01232274

	Naam	Code
1	Hendel Chroom Stopgezet	59913979
1.1	Schroef, M5x8, SW2.5	59904755
1.3	Sierdop Grijs	59912112
2	Kap, 33x3 mm Chroom	59912504
3	Schroefring, M37x1, AF30 Stopgezet	59912111
4	Binnenwerk, 3.5 Eco	59912324
4	Binnenwerk, 3.5 Classic	59913075
4.1	Temperature adjustment limiter	59912325
4.3	O-ring, d 28.24x2.62 Stopgezet	59912590
4.4	O-ring, d 10.10x1.60 Stopgezet	59905072
5.1	Dichting	1001264V
5.1	Dichting Stopgezet	59913968
5.2	Afstandhouder Stopgezet	59913980
5.3	O-ring, d 34x1.5	59913975
5.5	Verstevigingsplaat	59910008
5.6	Fixing plate	59904765
5.7	Schroef, M8x1, SW13	59904766
5.8	O-ring, d 36.09x d 3.53	59913396
5.9	Flexibele aansluitingen, L=550, G3/8-M8x1	59913969
5.10	O-ring, 6x1.4	59913266
5.11	Dichting, 9.5x14.4x2	59912551
5.12	Bevestigingsset	59910749
5.13	Bevestigingsschroeven, M8x1, L=140	59912474
6	S-uitloop Chroom Stopgezet	59913981
7	Mousseur, M24x1 STD HC A Chroom	59902366
N.I.	Sleutel, SW30/34	59912108
N.I.	Rubber klemstuk Stopgezet	59914043

© 2024 Hansa Armaturen GmbH - www.hansa.com - 03.04.2024