65292203 HANSAFIT SemiPro - Gruppo lavello con valvola lavastoviglie, 6 V

EAN: 4057304004605
static.hansa.com/65292203

- Cucina
- Leva laterale, Alimentazione a batteria, Valvola per lavastoviglie
- Montaggio d'appoggio
- Cromo
- Bocca orientabile
- Valvola d'arresto elettronica per lavastoviglie
- Leva EasyGrip, Leva/Manopola monocomando, Leva con simbolo F+C
- Deviatore push, Riposizionamento automatico
- Normale - Getto d'acqua uniforme e morbido, Intenso - Getto d'acqua rinvigorente
- Doccetta estraibile
- Limitatore di temperatura regolabile, Limitatore di temperatura
- Filtro/i anti-impurità, Valvola di miscelazione manuale, Cartuccia a dischi ceramici ø 40mm
- Valvola elettromagnetica, Indicatori luminosi, Indicazione batteria scarica
- Collegamento con flessibili
- Corpo interno in ottone a basso contenuto di piombo < 0,3 %, Condotti acqua senza rivestimento in nichel
- 2 getti

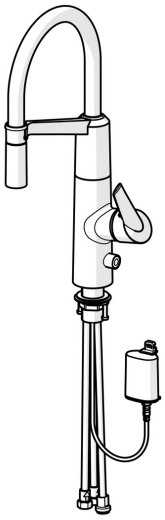

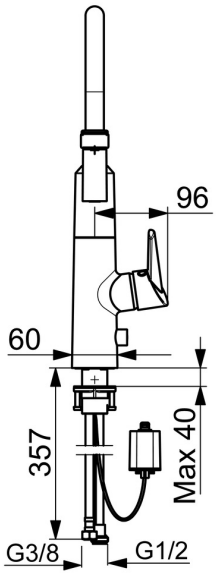

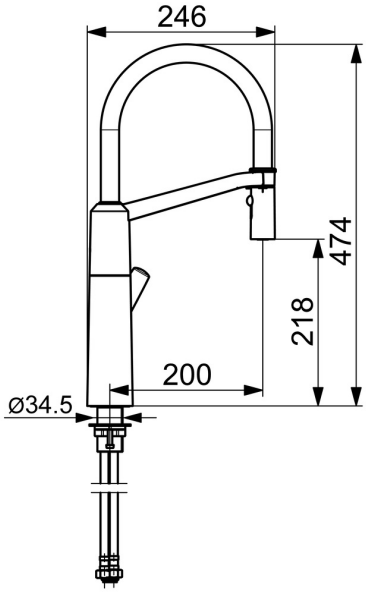

Dati tecnici

Caratteristiche flusso

Portata 3 bar	**12.0 l/min**

Caratteristiche tecniche

Misura DN (dimensione nominale)	**DN15**
Fornitura di acqua calda	**max. +70°C**
Pressione di esercizio	**1-10 bar**
Misura della connessione	**G3/8**
Projection	**200 mm**
Backflow prevention (EN1717)	**EB**
Materiale	**Ottone/Plastica**

Impostazioni software

Tempo di apertura del rubinetto della lavastoviglie	**4 h / 12 h**

Caratteristiche elettroniche

Batteria	**Lithium 2CR5 6 V**

Norme

Direttiva EU	**CE EMC Directive 2014/30/EU , RoHS Directive 2011/65/EU**
Standard EN	**EN 15091 , EN 817, ETSI EN 301 489-1 V1.9.2 , ETSI EN 300 328 v2.2.2 , EN 61000-6-1:2007 , EN 61000-6-3:2007+A1:2011+AC:2012 , EN 60335-1:2012+A11+A13+A1+A14+A2+A15:2021, Part 19.11.4**
Classe di protezione	**IP 55**

Certificati/Dichiarazioni

UN38.3	**UN38-3 Maxell 2CR5**
Dichiarazione di conformità	**EMC**

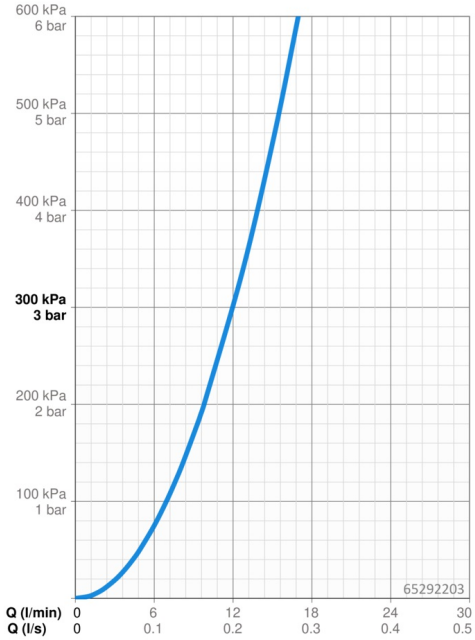

Parti di ricambio

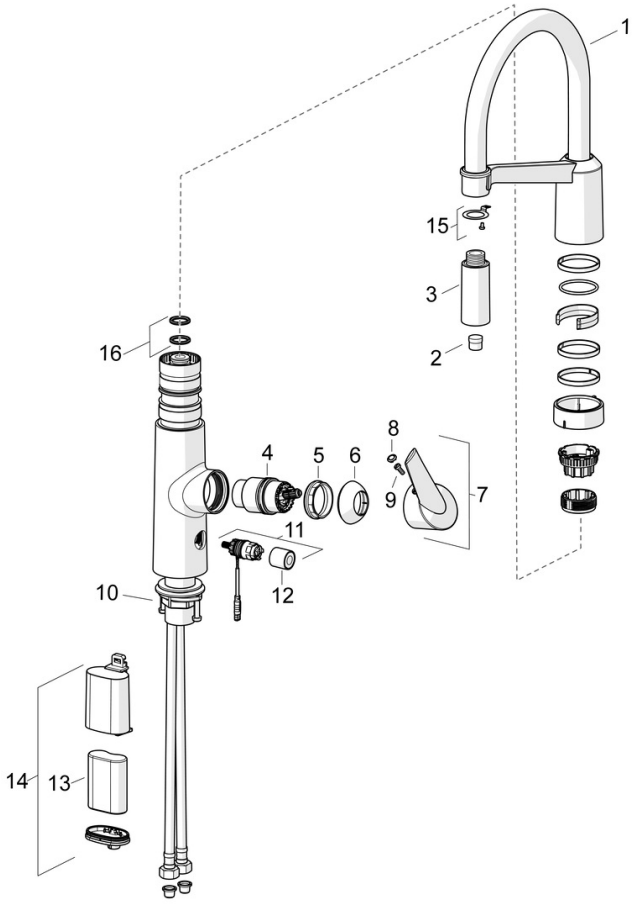

SP65292203

	Nome	Codice
01	Alta becco Cromo	59914582
02	Aereatore	59914583
03	Shower head Cromo	59914584
04	Cartuccia, 4.0 Classic	59914129
05	Dado di fissaggio, M42x1.5, SW 38	59914128
06	Cappuccio Cromo Fuori produzione	59914127
07	Leva Fuori produzione	59914124
08	Tappo	59914513
09	Set di viti, M4x10	59914586
10	Set di fissaggio	59913371
11	Valvola Magnetica Fuori produzione	59914587
12	Cappuccio Fuori produzione	59914588
13	Batteria, 2CR5 6 V	59911670
14	Box per batteria completo, 2CR5 6 V	59914088
15	Fixing part Fuori produzione	59914615
16	Kit di guarnizione	59914144

© 2024 Hansa Armaturen GmbH - www.hansa.com - 01.07.2024