58149103 HANSAUNITA - Robinetterie de douche à effet pluie Arrêté

EAN: 4015474253353
static.hansa.com/58149103

- Solutions de douche
- Thermostatique
- Montage mural
- Chrome
- Poignée de régulation de la température, Poignée de régulation du débit
- Douchette, Barre de douche, Tête de douche, Support de douchette réglable, Flexible de douche (1250 mm)
- Classique – Jet d'eau régulier et doux, Intense – Jet d'eau revigorant, Pluie - Jet d'eau régulier et puissant
- Sécurité anti-brûlures à 38°C, THERMO COOL : plus de sécurité avec un échauffement minimum du corps de robinetterie
- Cartouche thermostatique, Cartouche céramique de débit, Valve(s) anti-retour, Filtre(s) à impuretés
- Raccords excentriques, Rosaces de finition, Silencieux
- Corps en laiton DZR
- Système anti-refoulement intégré pour une utilisation domestique (conforme à la norme DIN EN 1717)
- 3 jets

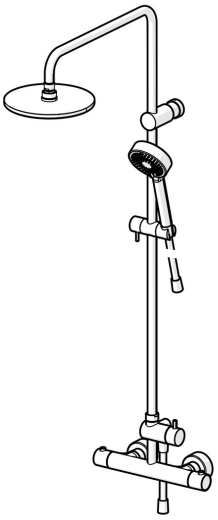

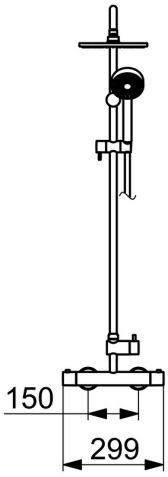

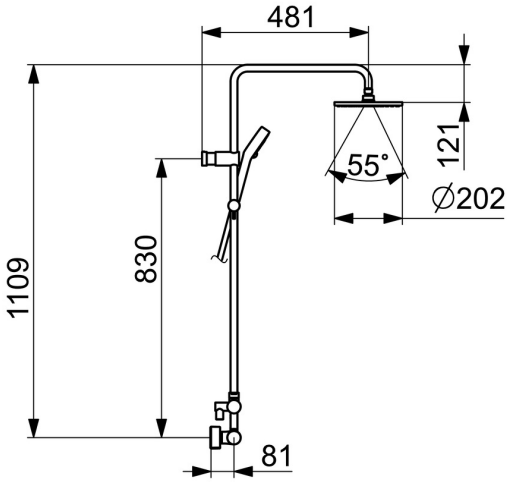

Caractéristiques techniques

Caractéristiques de débit

Débit à 3 bar	**12.0 / 12.0 l/min**
Perte de charge avec débit (0,2 l/s)	**3 bar**

Caractéristiques techniques

Taille DN (diamètre nominal)	**DN15**
Alimentation en eau chaude	**max. +65°C**
Pression de service	**1-10 bar**
Largeur d'installation	**150 ± 15 mm**
Saillie	**481 mm**
Dispositif de protection (EN1717)	**EB**

Règlementations

Norme EN	**EN 1111, EN 1112, EN 1113**
Classe acoustique	**I (ISO 3822)**

Certificats et normes

Déclaration de conformité	**DoC**

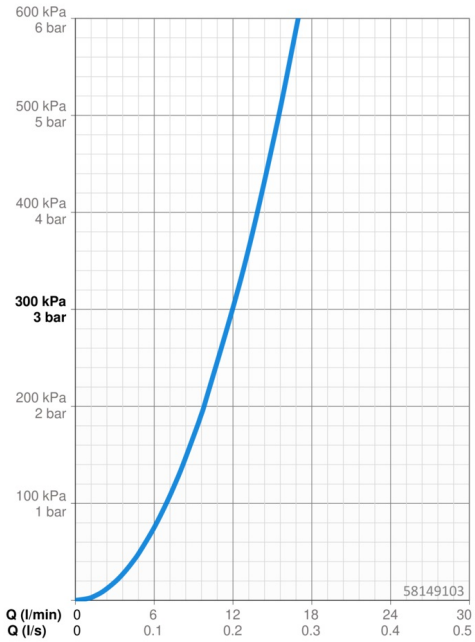

Pièces de rechange

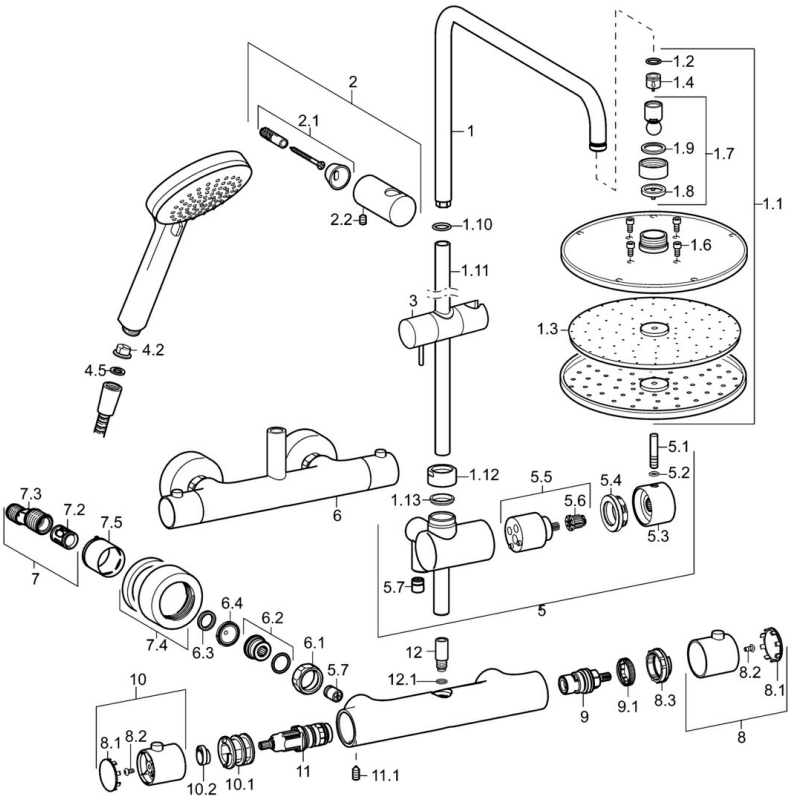

SP58149103

	Nom	Code
1	Bras encastré douche de tête	59913810
1.1	Rain shower, d 200 mm	59913747
1.3	Plaque de buse, d 200 mm, (-2019)	59913751
1.5	Limiteur de debit	59913753
1.6	Vis	59913754
1.10	Joint torique	59913808
1.11	Bras encastré douche de tête	59913858
1.12	Écrou	59913821
1.13	Joint torique	59913808
2	Support mural	59913859
2.1	Ensemble de fixation	59913812
2.2	Vis, M5x8, SW2.5	59904755
3	Curseur pour barre	59913755
4.2	Tête de douchette	59906859
4.5	L'anneau d'étanchéité, d 21x12x2	59912304
5	Corps pour inverseur	59913857
5.1	Goupille, M6, 21 mm	59913284
5.2	Joint, d 3x1.5	59913100
5.3	Levier	59913817
5.4	Écrou de maintien, M37x1, AF30 Arrêté	59912111
5.5	Inverseur	59913818
5.6	Adaptateur Blanc	59910235
5.7	Clapet anti-retour	59905714
6	Mitigeur de douche, (-2018) Arrêté	59913856
6.1	Écrou de connexion, G3/4, AF30	59902230
6.2	Nipple	59911075
6.3	Joint, 23.9x15.2x2	59902689
6.4	Joint filtre, G3/4	59911076
7	Connecteur excentrique, G3/4xG1/2, DN15	59910254
7.2	Silencieux	59904792
7.4	Rosaces	59913432
7.5	Rosace	59912651
8	Croisillon d'ouverture	59913854
8.1	Cache	59913850
8.2	Vis, M4x8	59913851
8.3	Temperature adjustment limiter	59913465
9	Tête, G1/2, 180°	59911103
9.1	Anneau	59913469
10	Croisillon réglage de température	59913852
10.1	Temperature adjustment limiter	59913853
10.2	Temperature adjustment limiter	59913825
11	Cartouche thermostatique, 2.7	59913823
11.1	Vis, M6x9.5	59901609
12	Mamelon de fil, M10x1 Arrêté	59913855
12.1	Joint, d 8.1x1.6 Arrêté	59910692

SP58149103(2018)

	Nom	Code
01	Croisillon d'ouverture	59914208
02	Tête, G1/2	59914207
03	Joint filtre, G3/4	59911076
04	Croisillon réglage de température	602062V
05	Cartouche thermostatique, 3.4	59914114
06	Rain shower, d 200 mm	59913747
07	Bras encastré douche de tête	59913810
08	Bras encastré douche de tête	59913858
09	Support mural	59913859
10	Curseur pour barre	59913755
11	Ensemble de fixation	59913812
12	Corps pour inverseur	59913857