5445010733 HANSAVANTIS Style - Mitigeur de douche

EAN: 4057304020278
static.hansa.com/5445010733

Le mitigeur de douche HANSAVANTIS Style est un ajout élégant à toute salle de bains moderne. Avec une commande latérale et une finition mate noire, il offre une expérience de douche luxueuse. Le levier monocommande, le levier tige et le levier avec symbole C+F permettent un contrôle facile de la température et du débit d'eau. Le corps en laiton DZR garantit une durabilité à long terme. Cette nouveauté est un choix idéal pour les solutions de douche haut de gamme.

- Solutions de douche
- Commande latérale
- Montage mural
- Mat noir
- Levier monocommande, Levier tige, Levier avec symbole C+F
- Limiteur de température et de débit, Limiteur de température ajustable
- Cartouche céramique de ø 40 mm pour contrôle de température et de débit, Valve(s) anti-retour
- Raccords excentriques, Rosaces de finition
- Corps en laiton DZR

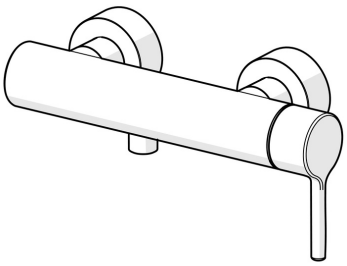

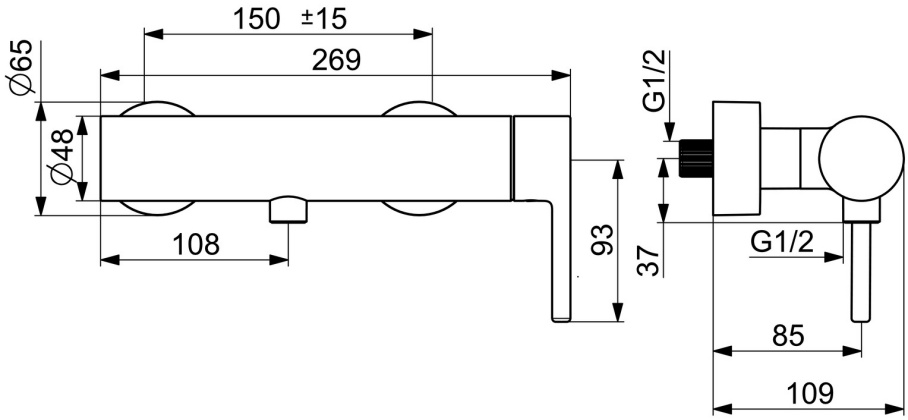

Caractéristiques techniques

Caractéristiques de débit

Débit à 3 bar	**12.6 l/min**

Caractéristiques techniques

Alimentation en eau chaude	**max. +80°C**
Pression de service	**0.5-10 bar**
Taille de raccord	**G3/4**
Largeur d'installation	**150 ± 15 mm**
Dispositif de protection (EN1717)	**EB**
Matériau	**brass**

Règlementations

Norme EN	**EN 817**
Classe acoustique	**I (ISO 3822)**

Certificats et normes

Déclaration de conformité	**DoC**
EPD	**S-P-06397**

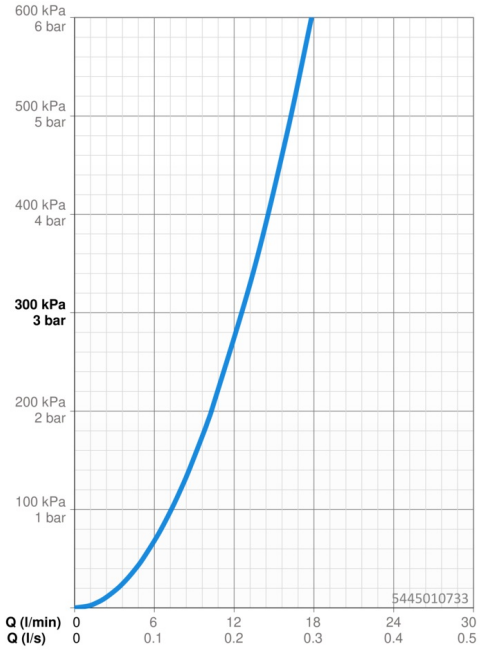

Pièces de rechange

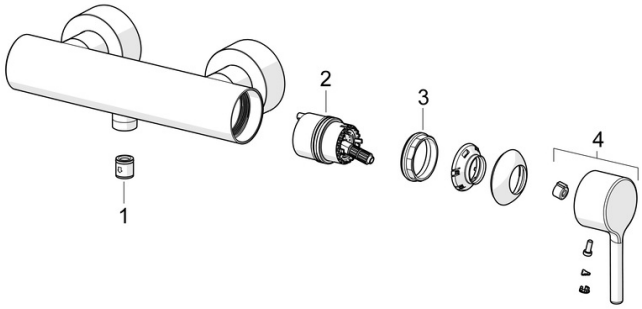

SP5445010733

	Nom	Code
01	Clapet anti-retour	59905714
02	Cartouche	59914665
03	Écrou de maintien, M42x1.5, SW 38	59914128
04	Levier Mat noir	1014994V-33