53060300 HANSA - Boîte de rouleau pour tuyau

EAN: 4015474078499
static.hansa.com/53060300

- Equipement auxiliaire
- Montage sur plage carrelée
- Valve(s) anti-retour
- Raccordement par flexibles
- ROLLBOX avec enrouleur automatique de flexible
- Système anti-refoulement intégré pour une utilisation domestique (conforme à la norme DIN EN 1717)

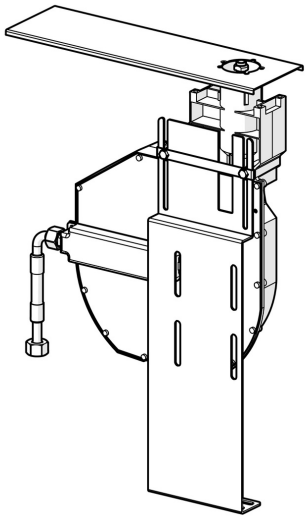

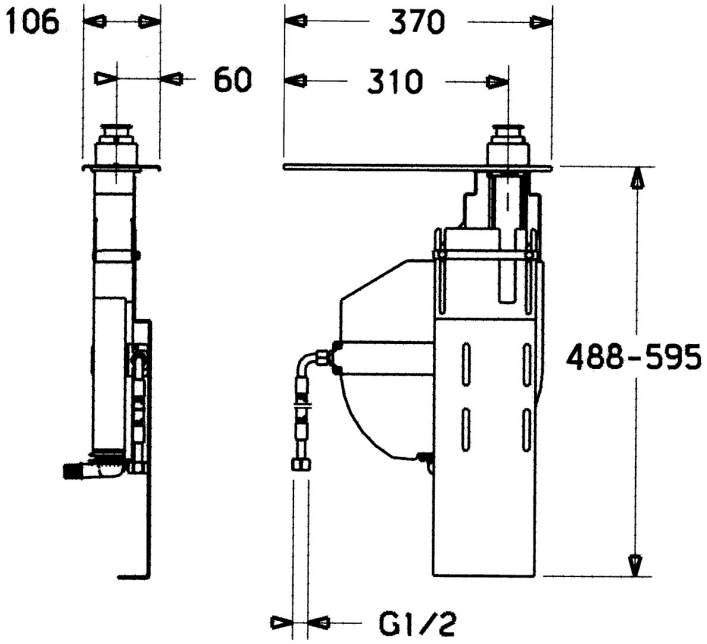

Caractéristiques techniques

Caractéristiques techniques

Taille de raccord	**G1/2**
Dispositif de protection (EN1717)	**EB**

Certificats et normes

Déclaration de conformité	**DoC**

Pièces de rechange

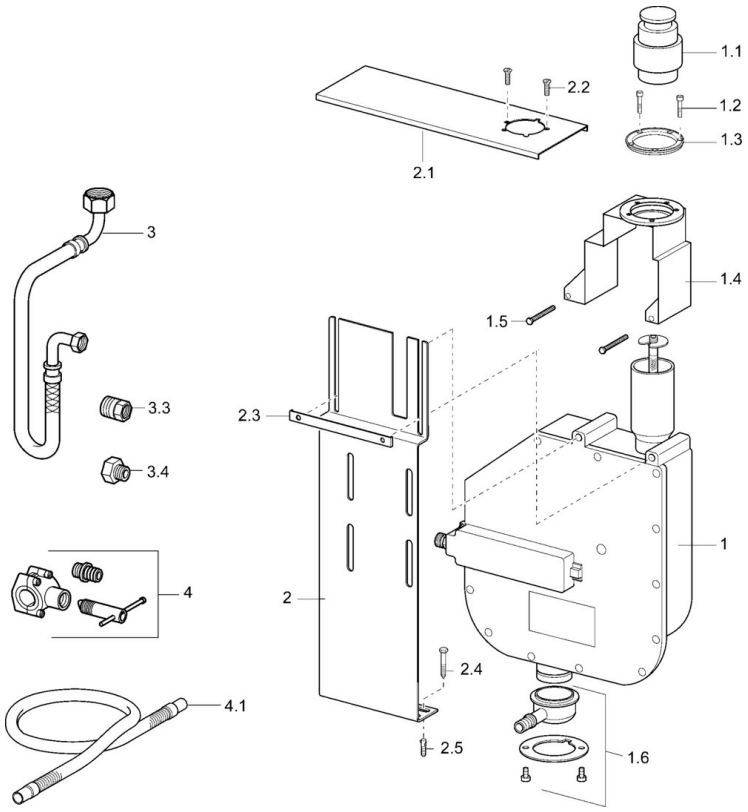

SP53060300

	Nom	Code
1	Boîte de rouleau pour tuyau	59914205
1.2	Vis, M4x45	59912291
1.3	Joint	59912353
1.4	Pièce de fixation	59912352
1.6	Connecteur	59912351
2	Plaque de base	59912695
2.1	Plaque assemblage	59912694
2.2	Vis, M4x16, SW2.5	59912697
2.3	Pièce de fixation Arrêté	59912696
3	Tuyau, G1/2xG1/2, L=800	59912609
3.3	Adaptateur, A-G1/2xI-G3/8	59912592
4	Connecteur	59910573
4.1	Flexible d'alimentation, L=1500, G3/4	59912354
N.I.	Boîte de rouleau pour tuyau	53060200