51892283 HANSADESIGNO Style - Robinetterie de lavabo

EAN: 4057304006487
static.hansa.com/51892283

La robinetterie de lavabo HANSADESIGNO Style est un choix élégant pour les consommateurs B2C. Avec un traitement de surface chromé et une commande latérale, ce robinet est facile à utiliser et à installer grâce à son système de fixation rapide 3S. Le corps en laiton DZR assure une durabilité à long terme, tandis que le levier avec symbole C+F et le bec fixe offrent un design moderne. Avec un vidage à tirette inclus, ce robinet est un choix pratique pour tout lavabo.

- Lavabo
- Commande latérale
- Montage sur plage
- Chrome
- Bec fixe
- PCA - Mousseur à débit constant indépendamment de la pression, CACHÉ® - Mousseur intégré directement dans la robinetterie
- Levier avec symbole C+F, Levier monocommande
- Vidage avec tirette
- Cartouche céramique de ø 25 mm pour contrôle de température et de débit
- Raccordement par flexibles
- Corps en laiton DZR, Système de fixation rapide 3S

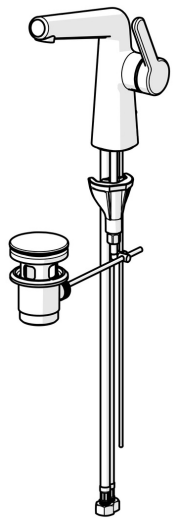

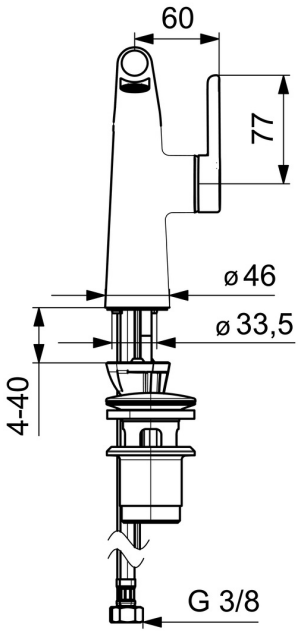

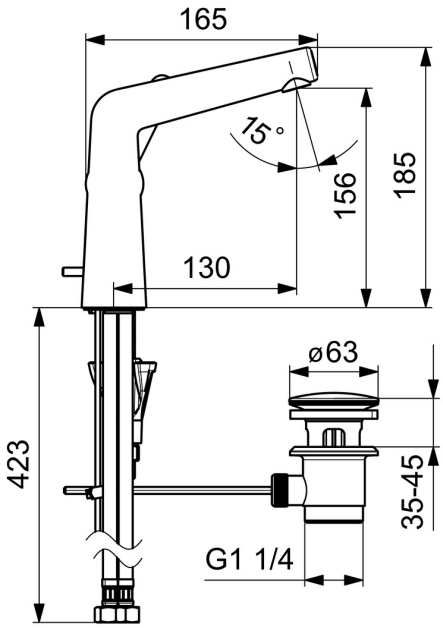

© 2024 Hansa Armaturen GmbH - www.hansa.com - 03.07.2024

Caractéristiques techniques

Caractéristiques de débit

Débit à 3 bar (avec limiteur de débit)	**1.2 l/min**
Perte de charge avec débit (0,1 l/s)	**2.1 bar**

Caractéristiques techniques

Taille DN (diamètre nominal)	**DN15**
Alimentation en eau chaude	**max. +70°C**
Pression de service	**0.5-10 bar**
Taille de raccord	**G3/8**
Saillie	**130 mm**
Dispositif de protection (EN1717)	**AA**
Matériau	**brass**

Règlementations

Norme EN	**EN 817**
Classe acoustique	**I (ISO 3822)**

Certificats et normes

DVGW	**DW-6506DL0547**
Déclaration de conformité	**DoC**
EPD	**S-P-06391**

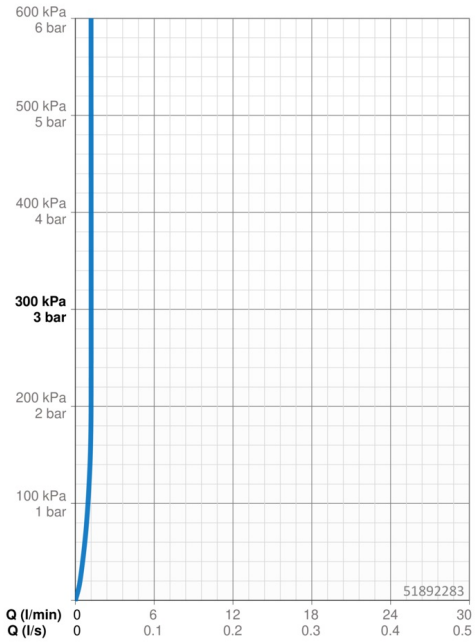

Pièces de rechange

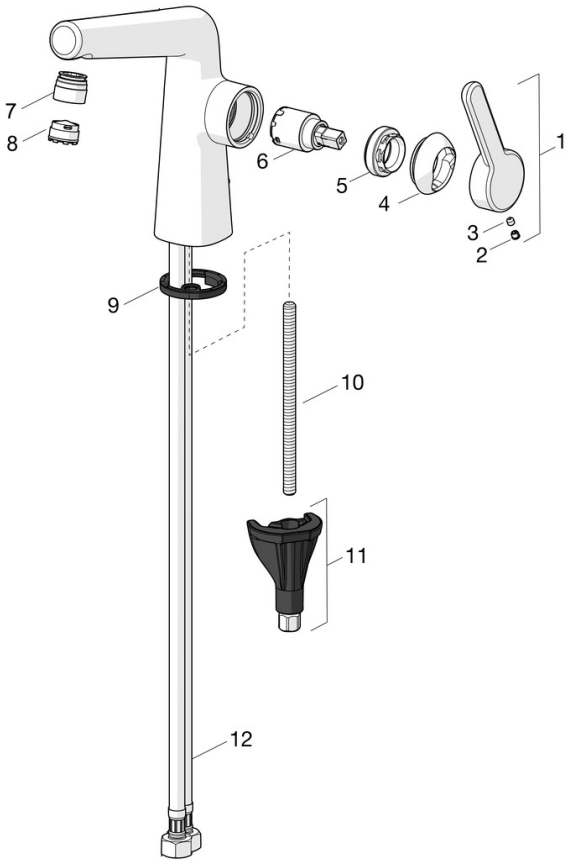

SP51892283

	Nom	Code
01	Levier Arrêté	59914640
01	Levier, (5189228334) Rosegold Arrêté	59914641
02	Butée de réglage	59913762
02	Butée de réglage Rosegold Arrêté	59914642
03	Vis, M5x8, SW2.5	59904755
04	Chape Arrêté	59914638
04	Chape, (5189228334) Rosegold Arrêté	59914643
05	Écrou de maintien, M32x1, SW24	59913958
06	Cartouche, 2.5	59913914
07	Fitting ring for aerator	59914645
07	Fitting ring for aerator, (5189228334) Rosegold Arrêté	59914646
08	Aérateur et clé, M18.5x1, -104	1003508V
08	Aérateur, M18.5x1, TJ	59913366
08	Aérateur et clé, M18.5x1 (5189228334)	59914590
09	Bague	59914591
10	Vis, M8x1, L=130	59914474
11	Ensemble de fixation	59914475
12	Flexible d'alimentation, L=500, M8x1-G3/8 LH	59914467
12	Flexible d'alimentation, L=500, G1/2-M8x1 LH (519222830037) Arrêté	59914644
N.I.	Vidage	59911441
N.I.	Tirette de vidage	59913459
N.I.	Vidage Rosegold Arrêté	59914681