51032293 HANSADESIGNO Style - Robinetterie de lavabo

EAN: 4057304015083
static.hansa.com/51032293

- Lavabo
- Commande latérale
- Montage sur plage
- Chrome
- Bec pivotant, Possibilité de limiter l'ange de pivotement du bec
- PCA - Mousseur à débit constant indépendamment de la pression
- Levier monocommande, Levier avec symbole C+F
- Vidage avec tirette
- Cartouche céramique de ø 25 mm pour contrôle de température et de débit
- Raccordement par flexibles

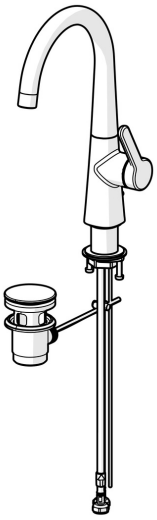

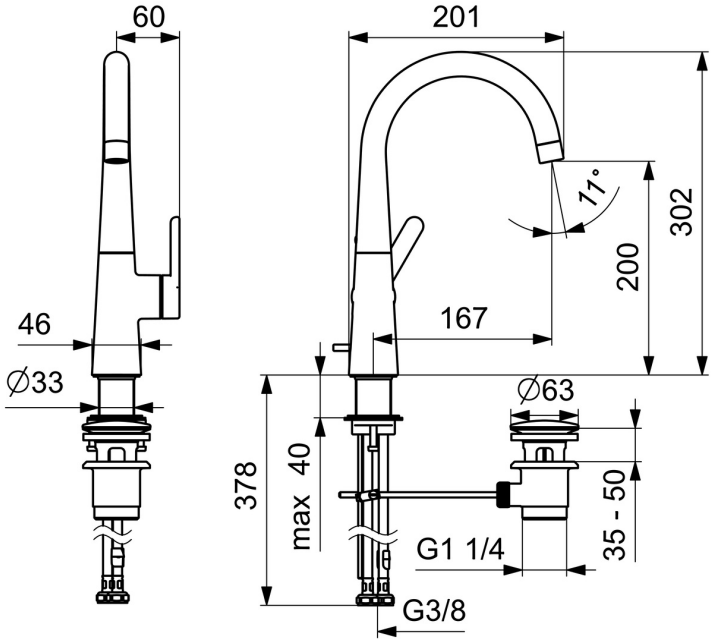

Caractéristiques techniques

Caractéristiques de débit

Débit à 3 bar (avec limiteur de débit)	**6.0 l/min**

Caractéristiques techniques

Taille DN (diamètre nominal)	**DN15**
Alimentation en eau chaude	**max. +70°C**
Pression de service	**0.5-10 bar**
Taille de raccord	**G3/8**
Saillie	**167 mm**
Dispositif de protection (EN1717)	**AA**
Matériau	**brass**

Règlementations

Norme EN	**EN 817**
Classe acoustique	**I (ISO 3822)**

Certificats et normes

DVGW	**DW-6506DL0547**
Déclaration de conformité	**DoC**
EPD	**S-P-06391**

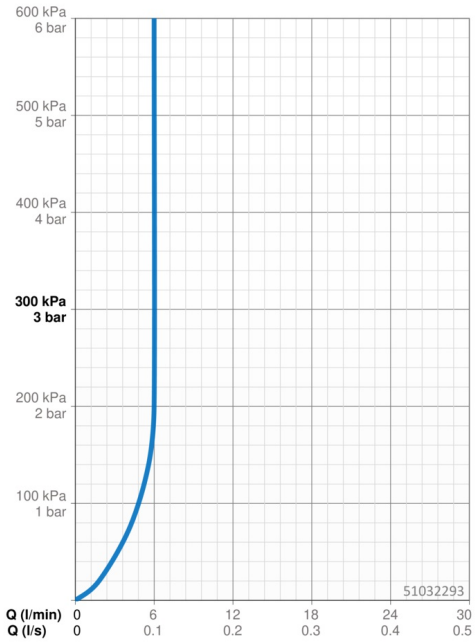

Pièces de rechange

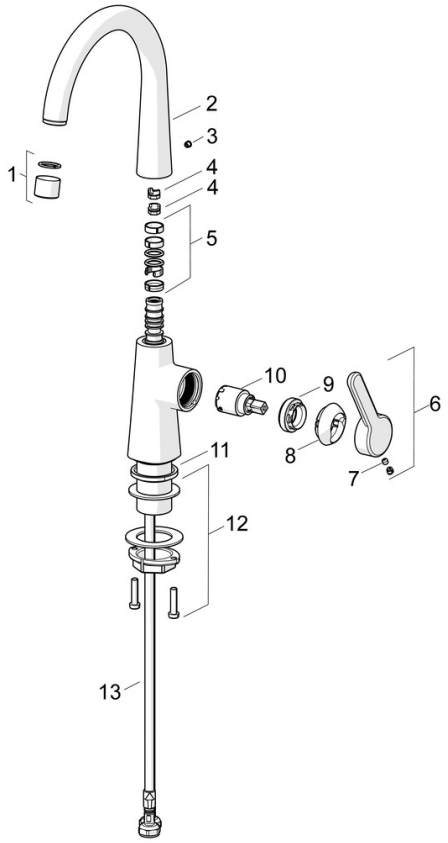

SP51492293

	Nom	Code
01	Aérateur, M22x1 STD HC PCA, 6 l/min	59914428
02	Bec haut Arrêté	1007425V
02	Bec haut	1013626V
03	Butée de réglage	59913762
04	Limiteur de rotation pour bec, 60°/0°	59914264
04	Limiteur de rotation pour bec, 120° Arrêté	59914429
05	Kit de joint pour bec	59914431
06	Levier Arrêté	59914640
07	Vis, M5x8, SW2.5	59904755
08	Chape Arrêté	59914638
09	Écrou de maintien, M32x1, SW24	59913958
10	Cartouche, 2.5	59913914
11	Bague	59914650
12	Ensemble de fixation	59913371
13	Flexible d'alimentation, L=430, M8x1-G3/8 LH Arrêté	59914466