44600133 HANSABASICJET Style - Barre de douchette

EAN: 4057304011146
static.hansa.com/44600133

- Solutions de douche
- Montage mural
- Chrome

- Douchette, Support de douchette, Flexible de douche (1500 mm), Contrôle du débit Eco flow, Technologie de protection anti calcaire
- Classique – Jet d'eau régulier et doux, Rafraîchissant - Un jet d'eau puissant, qui active et rafraîchit le corps, Relaxant – Jet d'eau doux, agréable pour tout le corps
- 3 jets

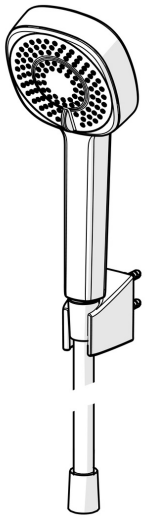

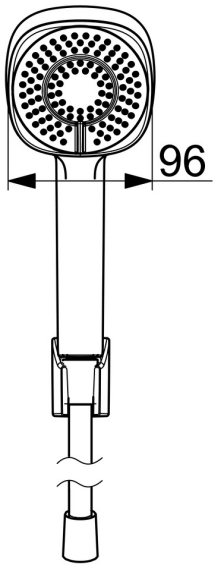

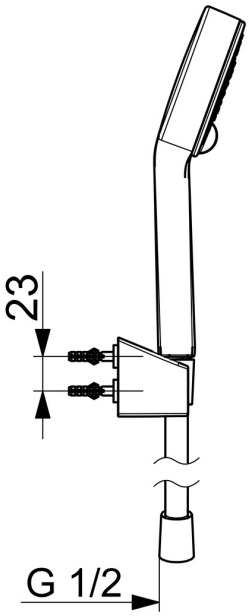

Caractéristiques techniques

Caractéristiques de débit

Eco-débit à 3 bar	**9.0 l/min**
Débit à 3 bar	**18.0 l/min**
Débit à 3 bar (avec limiteur de débit)	**15.0 l/min**

Caractéristiques techniques

Alimentation en eau chaude	**max. +65°C**
Pression de service	**0.5-5 bar**
Taille de raccord	**G1/2**
Matériau	**Composite**

Règlementations

Norme EN	**EN 1112, EN 1113**

Certificats et normes

Déclaration de conformité	**DoC**

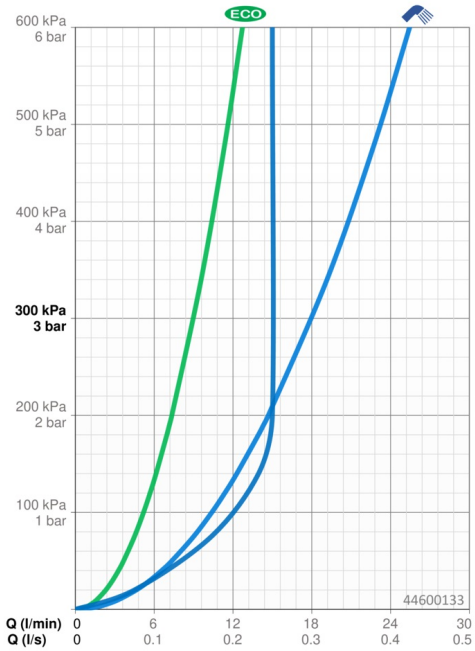

44620500 HANSABASICJET Style - Douchette

EAN: 4057304011016
static.hansa.com/44620500

- Solutions de douche
- Equipement auxiliaire
- Chrome
- Contrôle du débit Eco flow, Technologie de protection anti calcaire
- Classique – Jet d'eau régulier et doux, Rafraîchissant - Un jet d'eau puissant, qui active et rafraîchit le corps, Relaxant – Jet d'eau doux, agréable pour tout le corps
- 3 jets

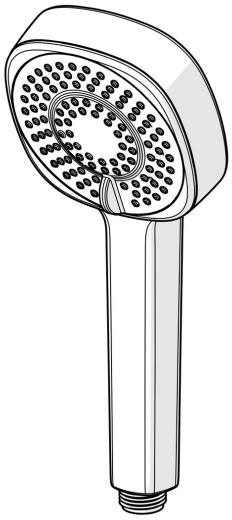

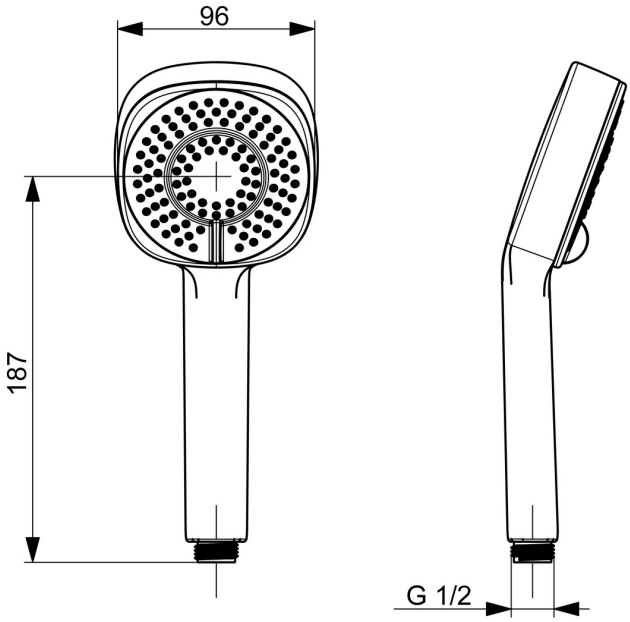

Caractéristiques techniques

Caractéristiques de débit

Eco-débit à 3 bar	**9.0 l/min**
Débit à 3 bar	**18.0 l/min**
Débit à 3 bar (avec limiteur de débit)	**15.0 l/min**

Caractéristiques techniques

Alimentation en eau chaude	**max. +65°C**
Pression de service	**0.5-5 bar**
Taille de raccord	**G1/2**
Matériau	**Composite**

Règlementations

Norme EN	**EN 1112**

Certificats et normes

ABP	**P-IX 29949/IA**
Déclaration de conformité	**DoC**

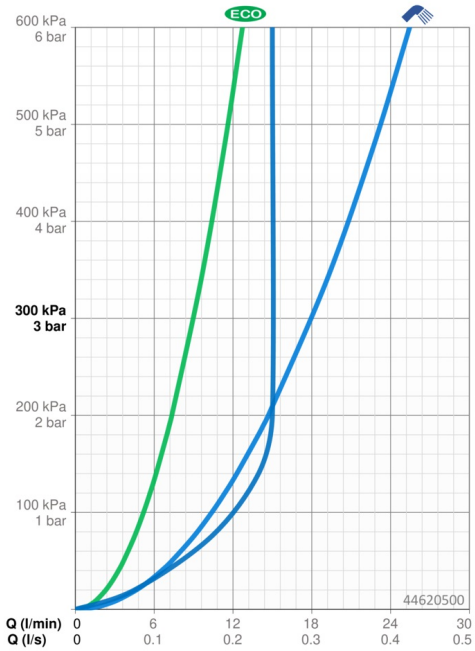

44630300 HANSABASICJET - Douchette

EAN: 4057304002441
static.hansa.com/44630300

- Solutions de douche
- Equipement auxiliaire
- Chrome
- Contrôle du débit Eco flow, Technologie de protection anti calcaire
- Classique – Jet d'eau régulier et doux, Rafraîchissant - Un jet d'eau puissant, qui active et rafraîchit le corps, Relaxant – Jet d'eau doux, agréable pour tout le corps
- 3 jets

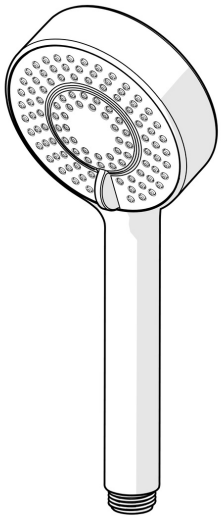

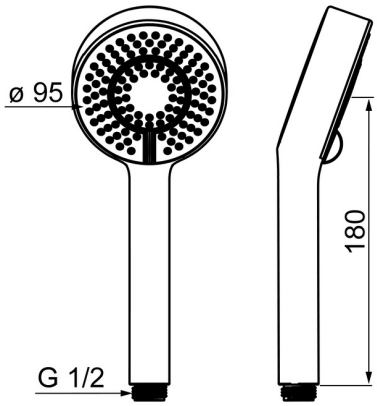

Caractéristiques techniques

Caractéristiques de débit

Eco-débit à 3 bar	**9.0 l/min**
Débit à 3 bar	**18.0 l/min**

Caractéristiques techniques

Alimentation en eau chaude	**max. +65°C**
Pression de service	**0.5-5 bar**
Taille de raccord	**G1/2**
Matériau	**Composite**

Règlementations

Norme EN	**EN 1112**
Classe acoustique	**I (ISO 3822)**

Certificats et normes

DVGW	**DW-6517CT0297**
ABP	**P-IX 29949/IA**
Déclaration de conformité	**DoC**

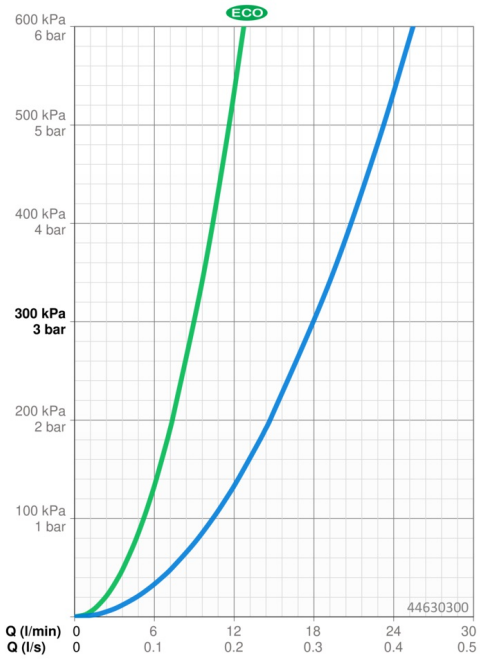

44680133 HANSABASICJET - Barre de douchette

EAN: 4057304002533
static.hansa.com/44680133

- Solutions de douche
- Montage mural
- Chrome

- Douchette, Support de douchette, Flexible de douche (1500 mm), Contrôle du débit Eco flow, Technologie de protection anti calcaire
- Classique – Jet d'eau régulier et doux, Rafraîchissant - Un jet d'eau puissant, qui active et rafraîchit le corps, Relaxant – Jet d'eau doux, agréable pour tout le corps
- 3 jets

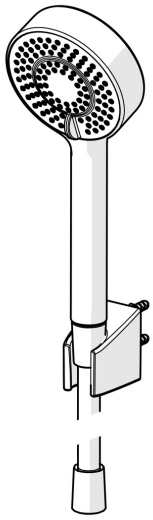

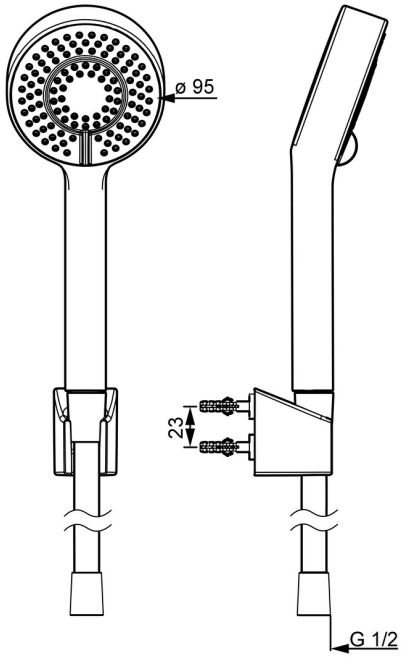

Caractéristiques techniques

Caractéristiques de débit

Eco-débit à 3 bar	**9.0 l/min**
Débit à 3 bar	**18.0 l/min**
Débit à 3 bar (avec limiteur de débit)	**15.0 l/min**

Caractéristiques techniques

Alimentation en eau chaude	**max. +65°C**
Pression de service	**0.5-5 bar**
Taille de raccord	**G1/2**
Matériau	**Composite**

Règlementations

Norme EN	**EN 1112, EN 1113**

Certificats et normes

Déclaration de conformité	**DoC**

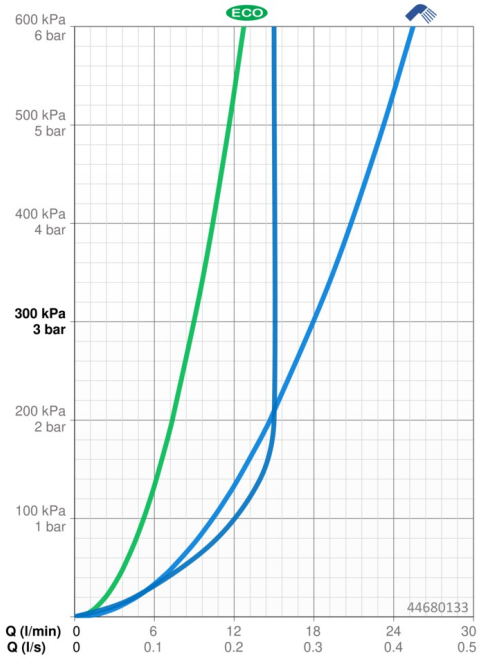

84310180 HANSAACTIVEJET Digital - Douchette, Bluetooth

EAN: 4057304015618
static.hansa.com/84310180

La douchette HANSAACTIVEJET est un équipement auxiliaire de qualité supérieure pour les professionnels de la HVAC. Elle est dotée de la technologie Bluetooth® pour une utilisation intelligente et pratique. La douchette est disponible en chrome/gris et est auto-alimentée. Avec un design élégant et une connectivité Bluetooth®, la douchette HANSAACTIVEJET est la solution de douche idéale pour les clients B2C et B2B.

- Solutions de douche
- Equipement auxiliaire
- Self-powered, Bluetooth®
- Chrome/Gris
- Technologie de protection anti calcaire
- Sensitif – Jet d'eau doux
- Voyants de fonctionnement lumineux
- Affichage en temps réels des consommations d'eau et d'énergie
- 1 jet

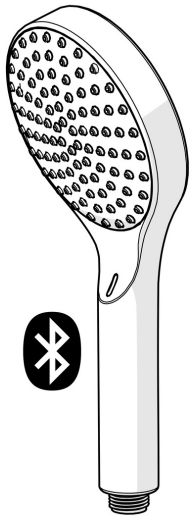

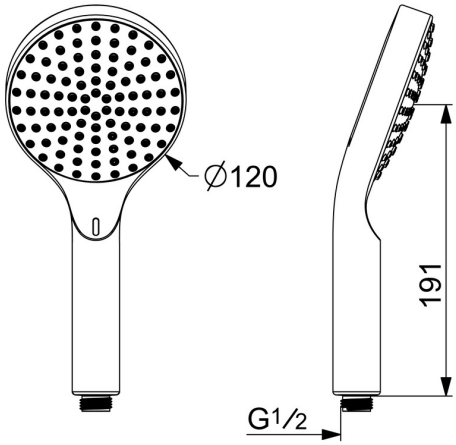

Caractéristiques techniques

Caractéristiques de débit

Débit à 3 bar (avec limiteur de débit)	**13.2 l/min**

Caractéristiques techniques

Alimentation en eau chaude	**max. +65°C**
Pression de service	**0.5-5 bar**
Taille de raccord	**G1/2**
Matériau	**Composite**

Caractéristiques électroniques

Bluetooth version	**4.x (D054404)**

Règlementations

Directive EU	**CE Radio Equipment Directive 2014/53/EU , Low Voltage Directive 2014/35/EU , EMC Directive 2014/30/EU , RoHS Directive 2011/65/EU**
Norme EN	**EN 1112, ETSI EN 301 489-1 V1.9.2 , ETSI EN 300 328 v2.2.2 , EN 61000-6-1:2007 , EN 61000-6-3:2007+A1:2011+AC:2012 , EN 60335-1:2012+A11+A13+A1+A14+A2+A15:2021, Part 19.11.4**
Indice de protection	**IP X7**

Certificats et normes
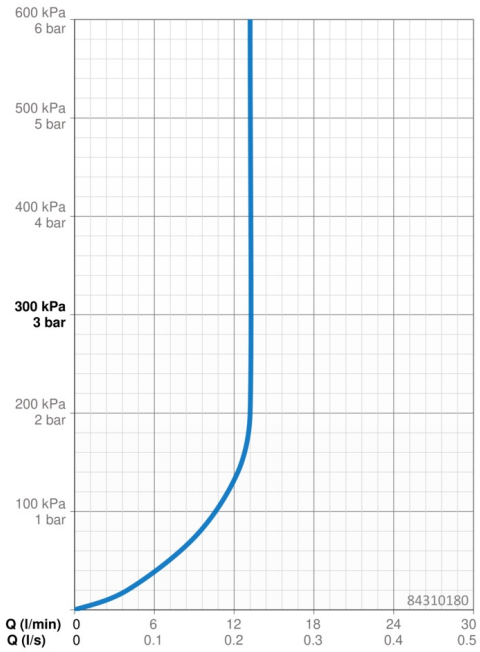
Déclaration de conformité	**RED**