44600133 HANSABASICJET Style - Handbrausegarnitur

EAN: 4057304011146
static.hansa.com/44600133

- Dusche
- Wandmontage
- Chrom

- Handbrause, Brausehalter, Brauseschlauch (1500 mm), Eco-Durchfluss, Anti-Kalk-Technik
- Normal – Gleichmäßiger und weicher Wasserstrahl, Erfrischend – Starker Wasserstrahl, aktiviert und erfrischt den Körper, Entspannend - Sanfter Wasserstrahl, angenehm für den ganzen Körper
- 3-strahlig

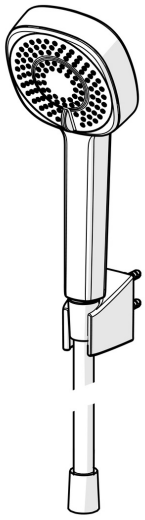

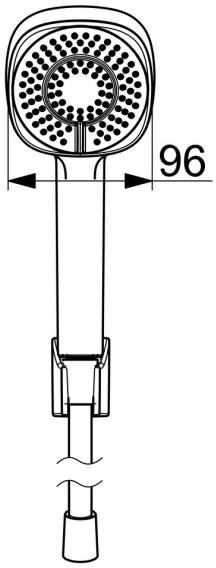

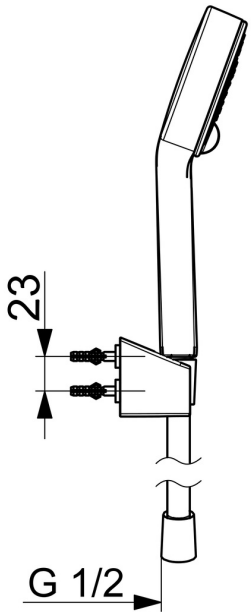

Technische Daten

Durchflusseigenschaften

Spar-Durchfluss bei 3 bar	**9.0 l/min**
Durchfluss bei 3 bar	**18.0 l/min**
Durchfluss bei 3 bar (mit Durchflussregler)	**15.0 l/min**

Technische Eigenschaften

Warmwasserversorgung	**max. +65°C**
Arbeitsdruck	**0.5-5 bar**
Anschlussgröße	**G1/2**
Werkstoff	**Verbundwerkstoff**

Vorschriften

EN Standard	**EN 1112, EN 1113**

Zulassungen und Deklarationen

Konformitätserklärung	**DoC**

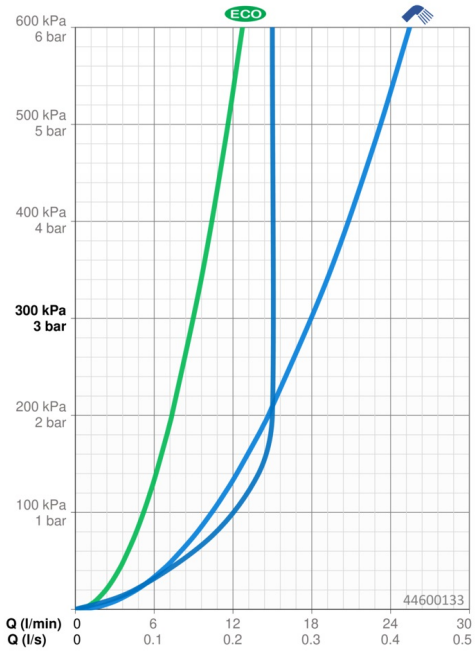

44610400 HANSABASICJET ECO - Handbrause

EAN: 4057304005350
static.hansa.com/44610400

- Dusche
- Zubehör
- Chrom

- Eco-Durchfluss, Anti-Kalk-Technik
- Erfrischend – Starker Wasserstrahl, aktiviert und erfrischt den Körper
- 1-strahlig

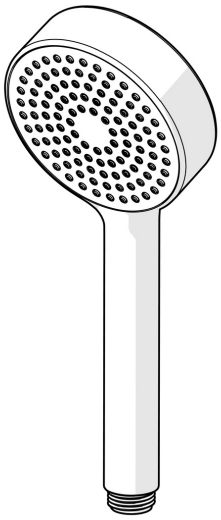

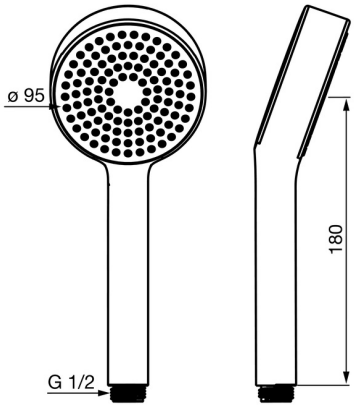

Technische Daten

Durchflusseigenschaften

Durchfluss bei 3 bar (mit Durchflussregler)	**9.0 l/min**

Technische Eigenschaften

Warmwasserversorgung	**max. +65°C**
Arbeitsdruck	**0.5-5 bar**
Anschlussgröße	**G1/2**
Werkstoff	**Verbundwerkstoff**

Vorschriften

EN Standard	**EN 1112**

Zulassungen und Deklarationen

ABP	**P-IX 38426/IS**
Konformitätserklärung	**DoC**

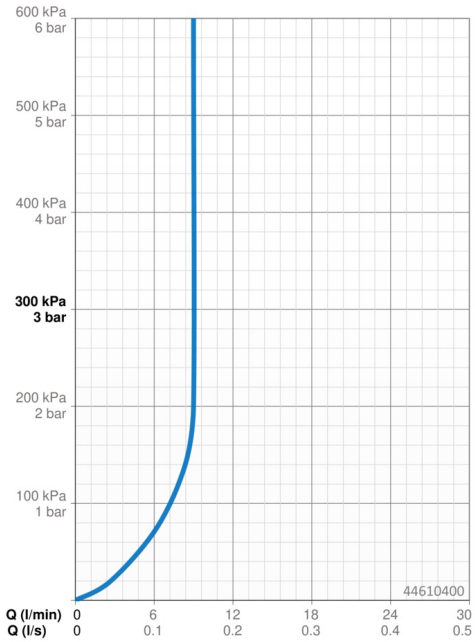

44620500 HANSABASICJET Style - Handbrause

EAN: 4057304011016
static.hansa.com/44620500

- Dusche
- Zubehör
- Chrom
- Eco-Durchfluss, Anti-Kalk-Technik
- Normal – Gleichmäßiger und weicher Wasserstrahl, Erfrischend – Starker Wasserstrahl, aktiviert und erfrischt den Körper, Entspannend - Sanfter Wasserstrahl, angenehm für den ganzen Körper
- 3-strahlig

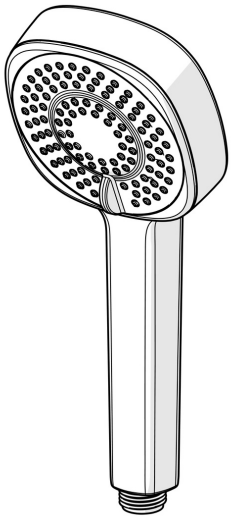

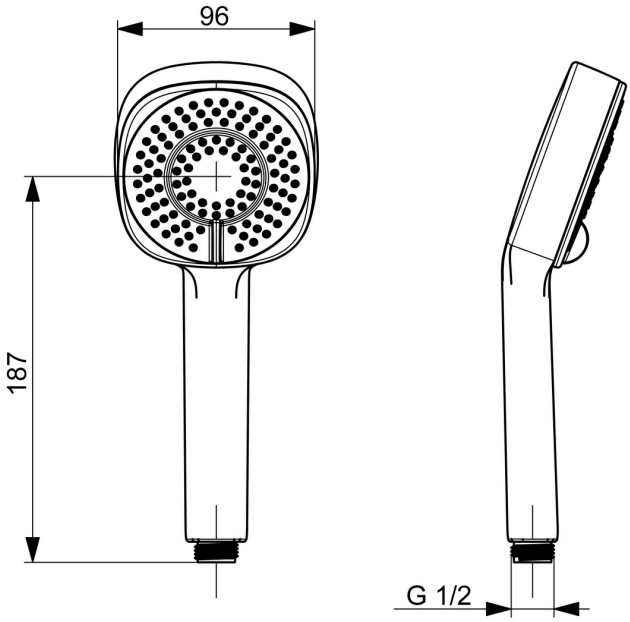

Technische Daten

Durchflusseigenschaften

Spar-Durchfluss bei 3 bar	**9.0 l/min**
Durchfluss bei 3 bar	**18.0 l/min**
Durchfluss bei 3 bar (mit Durchflussregler)	**15.0 l/min**

Technische Eigenschaften

Warmwasserversorgung	**max. +65°C**
Arbeitsdruck	**0.5-5 bar**
Anschlussgröße	**G1/2**
Werkstoff	**Verbundwerkstoff**

Vorschriften

EN Standard	**EN 1112**

Zulassungen und Deklarationen

ABP	**P-IX 29949/IA**
Konformitätserklärung	**DoC**

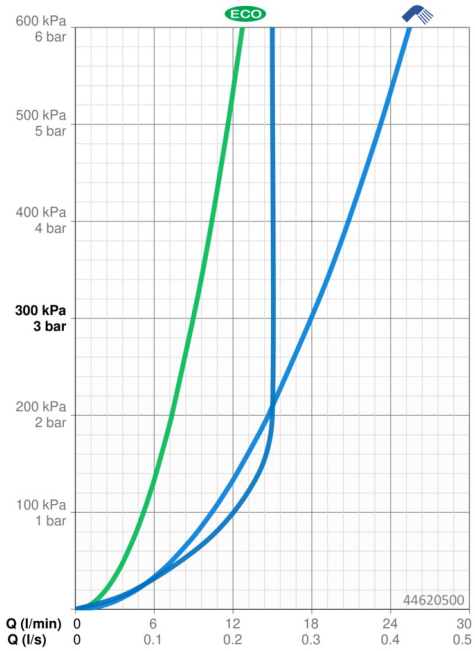

44630300 HANSABASICJET - Handbrause

EAN: 4057304002441
static.hansa.com/44630300

- Dusche
- Zubehör
- Chrom

- Eco-Durchfluss, Anti-Kalk-Technik
- Normal – Gleichmäßiger und weicher Wasserstrahl, Erfrischend – Starker Wasserstrahl, aktiviert und erfrischt den Körper, Entspannend - Sanfter Wasserstrahl, angenehm für den ganzen Körper
- 3-strahlig

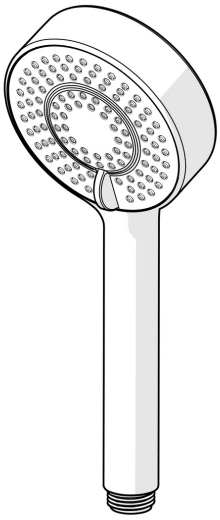

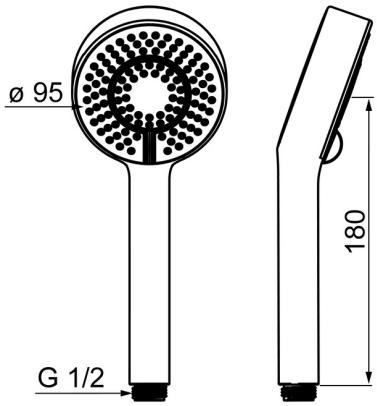

Technische Daten

Durchflusseigenschaften

Spar-Durchfluss bei 3 bar	**9.0 l/min**
Durchfluss bei 3 bar	**18.0 l/min**

Technische Eigenschaften

Warmwasserversorgung	**max. +65°C**
Arbeitsdruck	**0.5-5 bar**
Anschlussgröße	**G1/2**
Werkstoff	**Verbundwerkstoff**

Vorschriften

EN Standard	**EN 1112**
Geräuschklasse	**I (ISO 3822)**

Zulassungen und Deklarationen

DVGW	**DW-6517CT0297**
ABP	**P-IX 29949/IA**
Konformitätserklärung	**DoC**

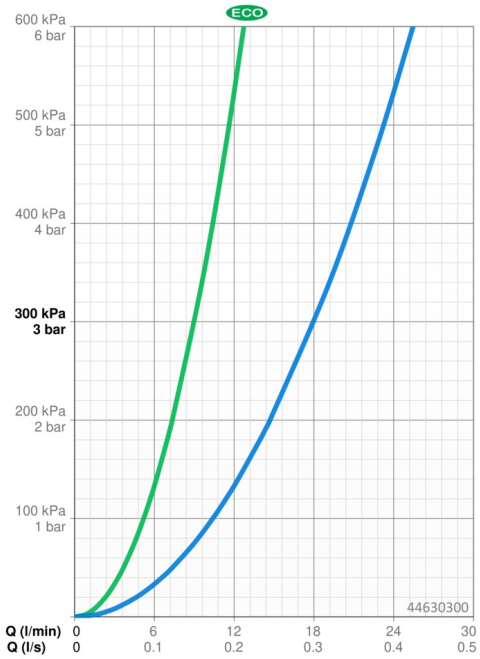

44680133 HANSABASICJET - Handbrausegarnitur

EAN: 4057304002533
static.hansa.com/44680133

- Dusche
- Wandmontage
- Chrom

- Handbrause, Brausehalter, Brauseschlauch (1500 mm), Eco-Durchfluss, Anti-Kalk-Technik
- Normal – Gleichmäßiger und weicher Wasserstrahl, Erfrischend – Starker Wasserstrahl, aktiviert und erfrischt den Körper, Entspannend - Sanfter Wasserstrahl, angenehm für den ganzen Körper
- 3-strahlig

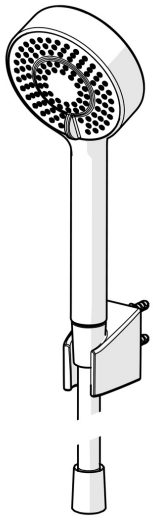

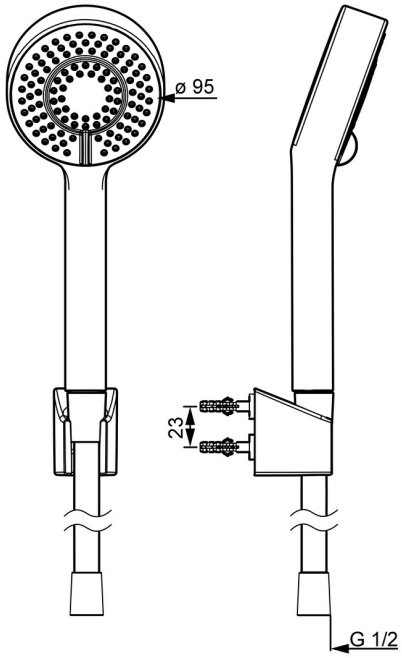

Technische Daten

Durchflusseigenschaften

Spar-Durchfluss bei 3 bar	**9.0 l/min**
Durchfluss bei 3 bar	**18.0 l/min**
Durchfluss bei 3 bar (mit Durchflussregler)	**15.0 l/min**

Technische Eigenschaften

Warmwasserversorgung	**max. +65°C**
Arbeitsdruck	**0.5-5 bar**
Anschlussgröße	**G1/2**
Werkstoff	**Verbundwerkstoff**

Vorschriften

EN Standard	**EN 1112, EN 1113**

Zulassungen und Deklarationen

Konformitätserklärung	**DoC**

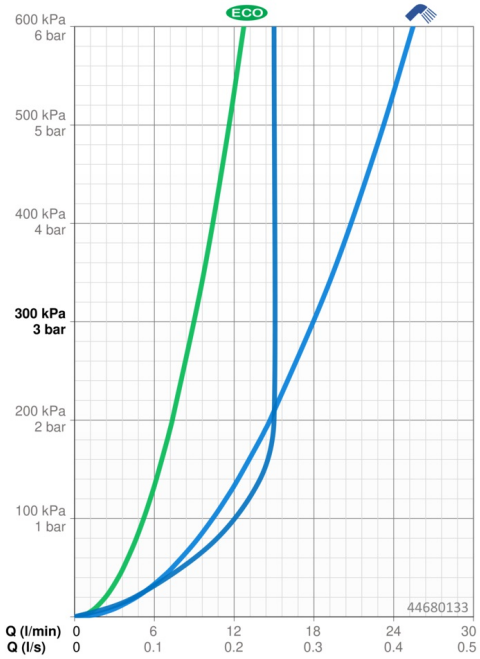

84310180 HANSAACTIVEJET Digital - Handbrause, Bluetooth

EAN: 4057304015618
static.hansa.com/84310180

Digitale Handbrause
Entwickelt, um Ihnen mit wenig Aufwand, beim Wassersparen zu helfen.

Sparen Sie bis zu 22 % Wasser und Energie mit unserer neuen Handbrause HANSAACTIVEJET Digital. Indem Sie die Handbrause mit der Digitalen Handbrause App verbinden, können Sie Wasserverbrauchsziele festlegen, Daten über Ihren langfristigen Verbrauch erhalten und Tipps zum Wassersparen abrufen.

- Das integrierte Display gibt Aufschluss über den gesamten Wasser- und Energieverbrauch
- Stromversorgung durch den Wasserfluss - keine Batterien erforderlich
- Einfach zu befestigen - passt an alle Standardduscharmaturen

- Dusche
- Zubehör
- Selbstversorgend, Bluetooth® fähig
- Chrom/Hellgrau
- Anti-Kalk-Technik
- Sensitiv – Sanfter Wasserstrahl
- Signalleuchten
- Anzeige für den Wasser- und Enerieverbrauch in Echtzeit
- 1-strahlig

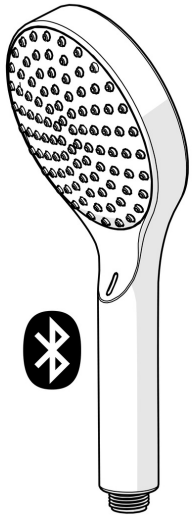

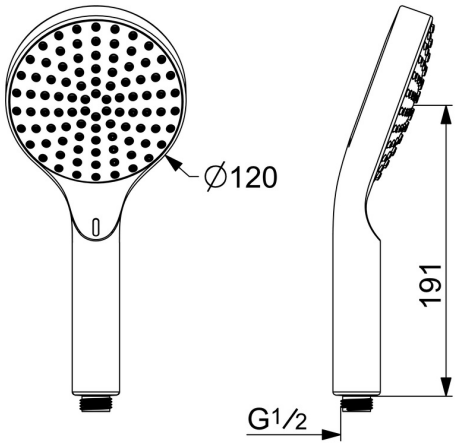

Technische Daten

Durchflusseigenschaften

Durchfluss bei 3 bar (mit Durchflussregler)	**13.2 l/min**

Technische Eigenschaften

Warmwasserversorgung	**max. +65°C**
Arbeitsdruck	**0.5-5 bar**
Anschlussgröße	**G1/2**
Werkstoff	**Verbundwerkstoff**

Elektronische Eigenschaften

Bluetooth version	**4.x (D054404)**

Vorschriften

EU Directive	**CE Radio Equipment Directive 2014/53/EU , Low Voltage Directive 2014/35/EU , EMC Directive 2014/30/EU , RoHS Directive 2011/65/EU**
EN Standard	**EN 1112, ETSI EN 301 489-1 V1.9.2 , ETSI EN 300 328 v2.2.2 , EN 61000-6-1:2007 , EN 61000-6-3:2007+A1:2011+AC:2012 , EN 60335-1:2012+A11+A13+A1+A14+A2+A15:2021, Part 19.11.4**
Schutzklasse	**IP X7**

Zulassungen und Deklarationen
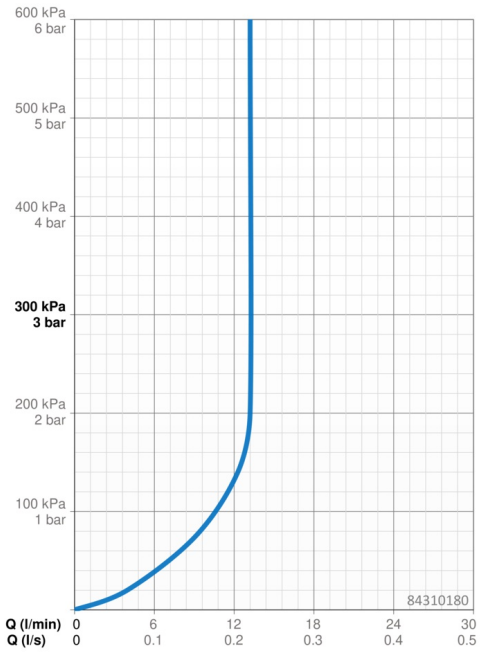
Konformitätserklärung	**RED**