44600113 HANSABASICJET Style - Handbrausegarnitur

EAN: 4057304011139
static.hansa.com/44600113

- Dusche
- Wandmontage
- Chrom
- Handbrause, Brauseschlauch (1500 mm), Brausehalter, Anti-Kalk-Technik
- Entspannend - Sanfter Wasserstrahl, angenehm für den ganzen Körper
- 1-strahlig

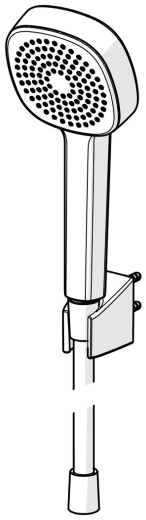

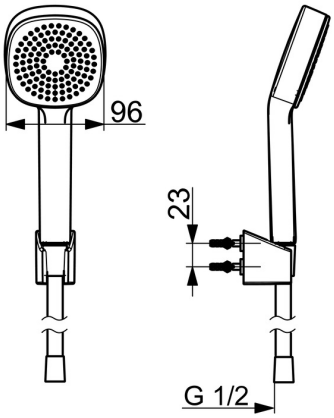

Technische Daten

Durchflusseigenschaften

Durchfluss bei 3 bar	**18.0 l/min**
Durchfluss bei 3 bar (mit Durchflussregler)	**15.0 l/min**

Technische Eigenschaften

Warmwasserversorgung	**max. +65°C**
Arbeitsdruck	**0.5-5 bar**
Anschlussgröße	**G1/2**
Werkstoff	**Verbundwerkstoff**

Vorschriften

EN Standard	**EN 1112, EN 1113**

Zulassungen und Deklarationen
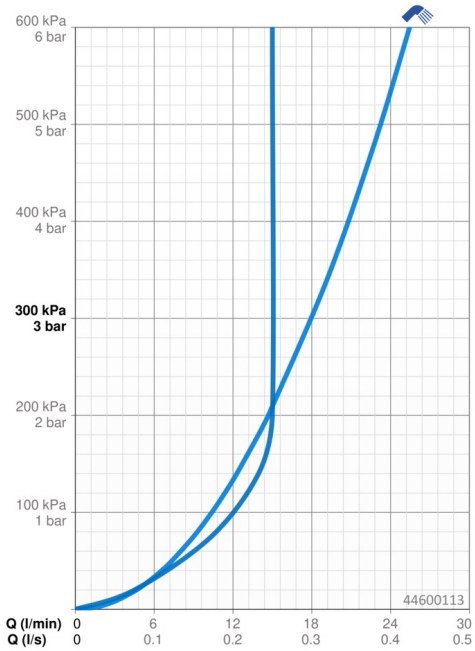
Konformitätserklärung	**DoC**