43680100 HANSARONDA Style - Brausebatterie Ausgelaufen

EAN: 4015474107113
static.hansa.com/43680100

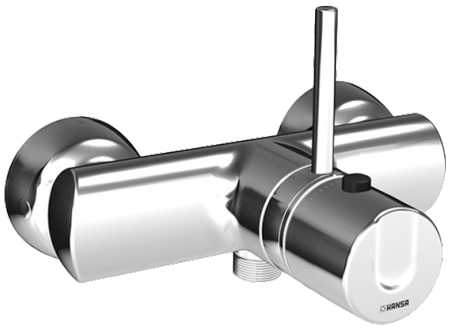

- Dusche
- Thermostat
- Wandmontage
- Chrom
- Temperatureinstellgriff, Durchflusseinstellgriff
- Thermostatkartusche zur Temperaturreglung, Schmutzfilter, Rückflussverhinderer
- Eigensicher gegen Rückfließen im häuslichen Gebrauch (nach DIN EN 1717)

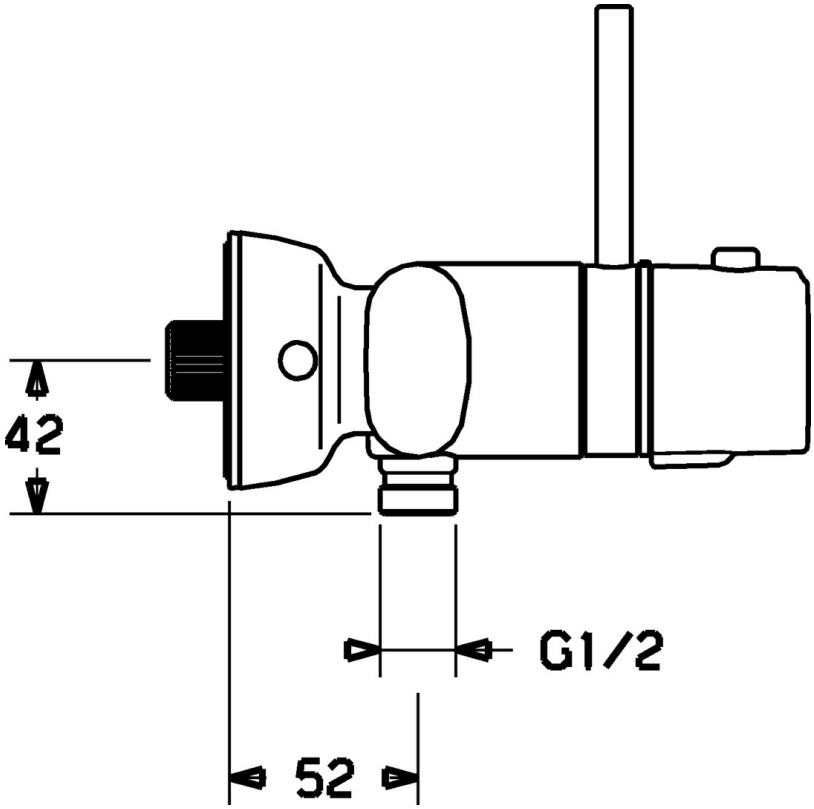

Technische Daten

Technische Eigenschaften

Warmwasserversorgung	**max. +80°C**
Arbeitsdruck	**1-10 bar**
Sicherungseinrichtung (EN1717)	**EB**

Vorschriften

EN Standard	**EN 1111**

Ersatzteile

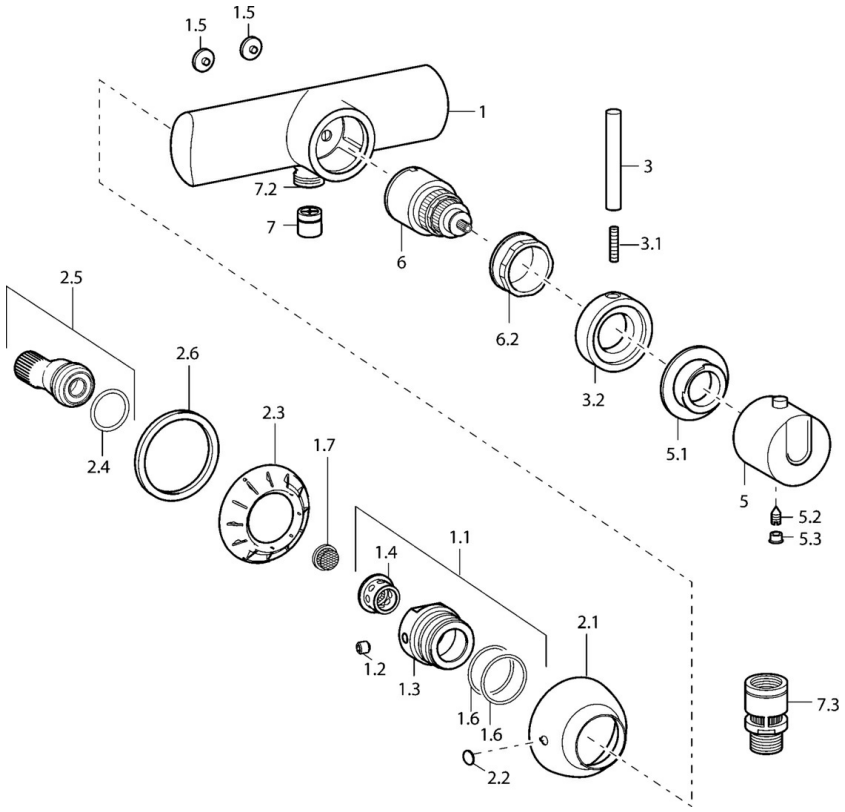

SP43680100

	Name	Art.-Nr.
1.1	Anschlussnippel, M16x1, SW10 Ausgelaufen	59912802
1.2	Schraube, M8x8	59906104
1.5	Rosette	59912652
1.6	O-Ring, d 32x2	59912803
1.7	Schmutzfilter	59911684
2.1	Rosette Ausgelaufen	59912800
2.2	Blindstopfen Ausgelaufen	59911480
2.3	Adapter Ausgelaufen	59911486
2.4	O-Ring, 25.07x2.62	59911479
2.5	Verbinder, G1/2	59911491
2.6	Dichtung, 52x63x5 Ausgelaufen	59911798
3	Hebel, 80 mm	59912128
3.1	Schraube, M6x20	59911228
3.2	Sicherungsring Ausgelaufen	59912811
5	Hebel Ausgelaufen	59912813
5.1	Dichtung Ausgelaufen	59912809
5.2	Schraube, M6x9.5	59901609
5.3	Abdeckstopfen	59911840
6	Thermostatkartusche, 4.0 Ausgelaufen	5990450101
6.2	Ringschraube, M42x1, SW38 Ausgelaufen	59912812
7	Rückschlagventil	59905714
7.2	Gewindenippel, G1/2xM18x1	59911384
7.3	Rohrbelüfter, DN15	59911330
N.I.	Schlüssel, SW38/41	59912780

© 2024 Hansa Armaturen GmbH - www.hansa.com - 03.04.2024