08806200 HANSACLINICA Safety+ - Miscelatore doccia

EAN: 4057304013430
static.hansa.com/08806200

- Soluzioni doccia
- Health & Care
- Termostatico
- Montaggio a parete
- Cromo

- Manopola di regolazione temperatura, Manopola di regolazione portata, Funzioni Eco per il flusso d'acqua
- Limitatore di temperatura regolabile, Blocco di sicurezza antiscottature a 38 °C, THERMO COOL. Maggiore sicurezza grazie al riscaldamento minimo del corpo del miscelatore
- Vitone ceramico, Regolazione termostatica della temperatura, Valvola/e di non ritorno, Filtro/i anti-impurità
- Raccordi a S eccentrici, Placca/Placche, Valvola di arresto, Silenziatore, Rosone con tripla guarnizione
- Ottone DZR, Condotti acqua senza rivestimento in nichel, Disinfezione termica secondo DVGW W 551

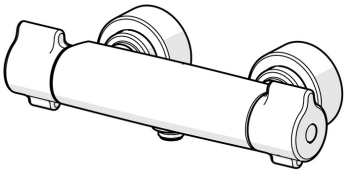

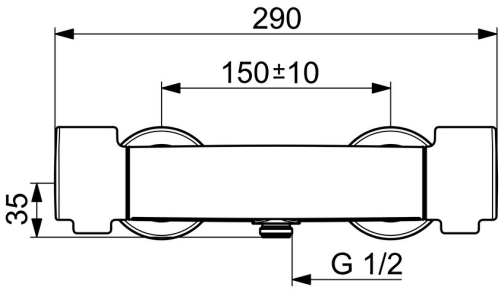

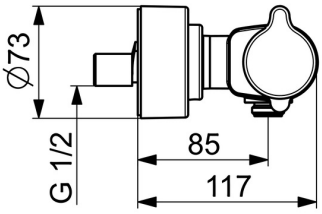

© 2024 Hansa Armaturen GmbH - www.hansa.com - 25.07.2024

Dati tecnici

Caratteristiche flusso

Portata 3 bar	**15.6 l/min**

Caratteristiche tecniche

Fornitura di acqua calda	**max. +80°C**
Pressione di esercizio	**1-10 bar**
Misura della connessione	**G1/2**
Profondità di installazione	**150 ± 10 mm**
Backflow prevention (EN1717)	**EB**
Materiale	**Ottone**

Norme

Standard EN	**EN 1111**
Classe di rumorosità	**I (ISO 3822)**
Classe di rumorosità 0,2 l/s	**I (ISO 3822)**

Certificati/Dichiarazioni

DVGW	**NW-6509CR0103**
ABP	**PA-IX 29962/IB**
Dichiarazione di conformità	**DoC**
EPD	**S-P-06397**

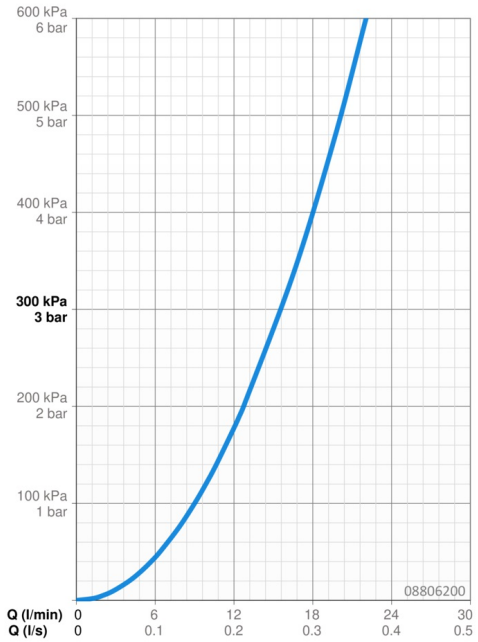

Parti di ricambio

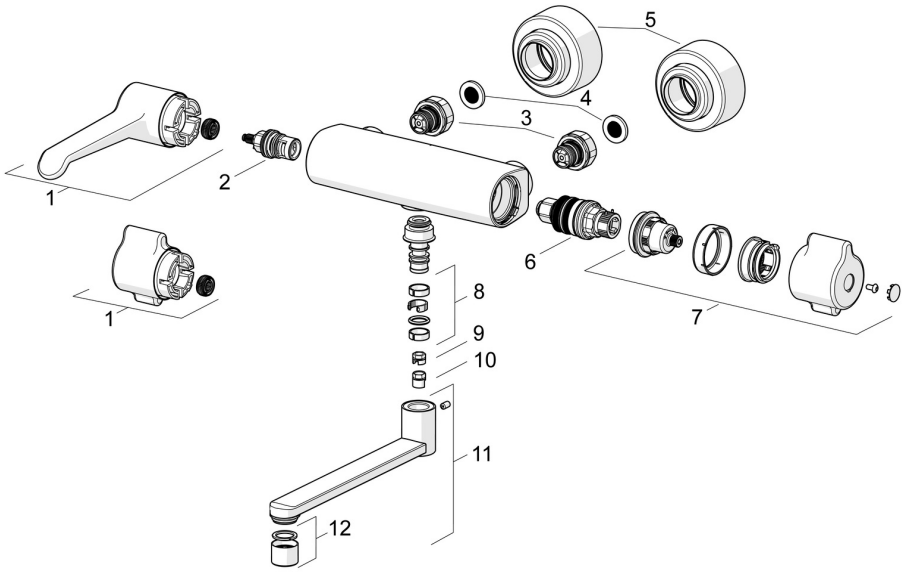

SP08806202

	Nome	Codice
01	Manopola di apertura, L=150 mm Cromo	1004311V
01	Manopola di apertura Cromo	1006423V
02	Vitone, G1/2	59914207
03	Combinare	59914472
04	Guarnizione di filtro, G3/4	59911076
05	Piastra Cromo	1006473V
06	Cartuccia termostatica, 3.4	59914114
07	Maniglia per regolazione della temperatura Cromo	1006058V
08	Kit guarnizioni per bocca Cromo	59914720
09	Pezzi di bloccaggio, 120°	59914728
10	Vite per bloccaggio bocca, 60°/0°	59914264
11	Bocca, L=200 Cromo	59914659
12	Aereatore, M22x1 STD PL HC A Laminar Cromo	1003610V

© 2024 Hansa Armaturen GmbH - www.hansa.com - 25.07.2024