08649105 HANSAMAT - Vaňová a sprchová podomietková batéria Ukončené

EAN: 4015474608740
static.hansa.com/08649105

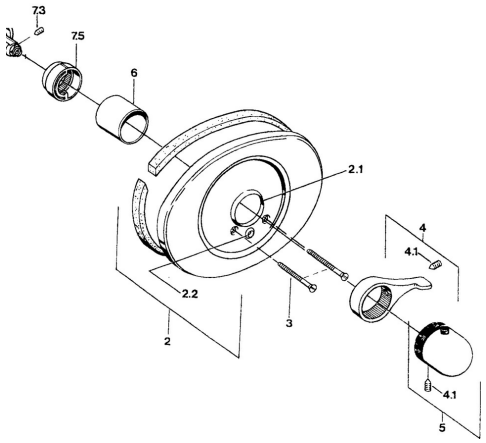

- Sprcha a vaňa
- Sada pre konečnú montáž
- Podomietková inštalácia
- Chróm
- Rukoväť regulátora teploty vody

Technické údaje

Technické vlastnosti

Dodávka teplej vody	**max. +80°C**
Pracovný tlak	**0.5-10 bar**

Náhradné diely

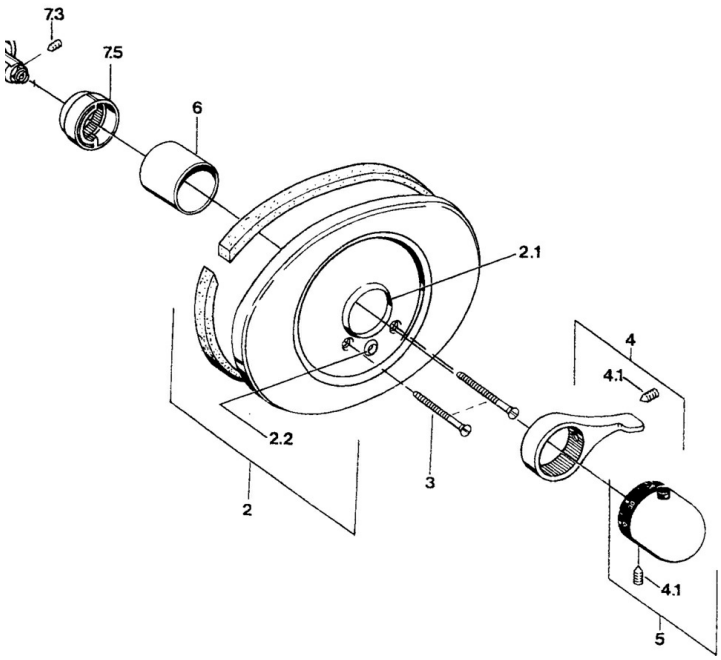

SP08649105

	Názov	Kód
2.1	Krúžok Čierna	59911154
2.2	Krytka Eko drez-kapna	59904846
3	Skrutka, M5x65	59904847
4	Ovládacia rukoväť	59905722
4	Ovládacia rukoväť Aranja Ukončené	59910312
4	Ovládacia rukoväť Biela Ukončené	59906138
4	Ovládacia rukoväť Chróm/Saténová Ukončené	59906135
4.1	Skrutka, M6x9.5	59901609
5	Rukoväť regulátora teploty Biela Ukončené	59910306
5	Rukoväť regulátora teploty	59910304
5	Rukoväť regulátora teploty Chróm/Saténová Ukončené	59910305
6	Ružice	59904502
7.3	Skrutka, M4x4	59901027
7.5	Temperature adjustment limiter	59906355
7.5	Temperature adjustment limiter Ušľachtilá mosadz Ukončené	59906926

© 2024 Hansa Armaturen GmbH - www.hansa.com - 03.04.2024