04000180 HANSAMEDIJET - Combinazione Doccia con doccetta

EAN: 4057304018558
static.hansa.com/04000180

- Soluzioni doccia
- Health & Care
- Montaggio a parete
- Cromo
- Doccetta a mano, Asta doccia, Supporto regolabile dell'asta doccia, Flessibile doccia (1750 mm), Snodo sferico, Tecnologia di protezione anticalcare
- Low aerosol - Getto d'acqua con meno aria
- Filtro/i anti-impurità
- Tubo accorciabile
- 1 getto

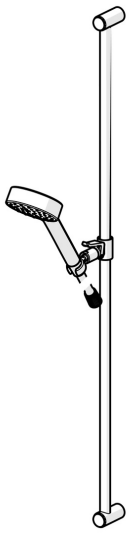

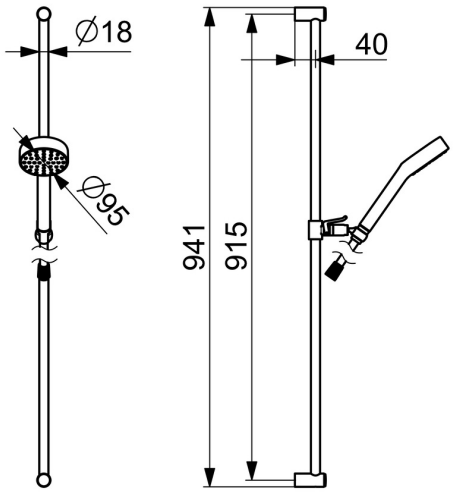

Dati tecnici

Caratteristiche flusso

Portata 3 bar (con limitatore di flusso)	**12.0 l/min**

Caratteristiche tecniche

Fornitura di acqua calda	**max. +65°C**
Pressione di esercizio	**0.5-5 bar**
Misura della connessione	**G1/2**
Diametro	**Ø 18 mm**
Profondità di installazione	**max 915 mm**
Lunghezza / altezza	**941 mm**
Materiale	**Ottone**

Norme

Standard EN	**EN 1112, EN 1113**

Certificati/Dichiarazioni
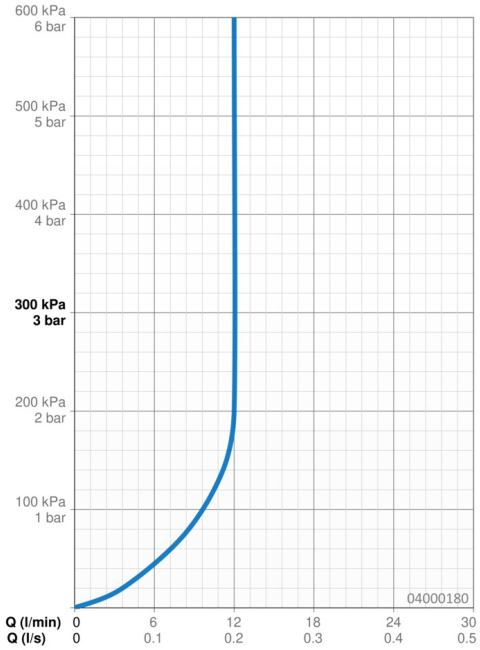
Dichiarazione di conformità	**DoC**
EPD	**S-P-06395**