03121173 HANSARONDA - Keukenkraan, lage druk Stopgezet

EAN: 4015474263178
static.hansa.com/03121173

- Keuken
- Eengreeps, Lage druk
- Wastafelmontage
- Chroom
- Draaibare uitloop
- Kristalheldere laminaire straal, CASCADE® mousseur
- Hendel met warm-koud-aanduiding, Eengreeps bediend
- Temperatuurbegrenzer, Temperatuurbegrenzer (achteraf instelbaar)
- ø 35 mm keramisch binnenwerk voor debiet en temperatuur instelling
- Koperen aansluitpijpen
- Oppervlakken in contact met drinkwater bevatten minder dan 0,3% lood, Kraanhuis gemaakt van DZR messing, Oppervlakte met watercontact zonder nikkelcoating

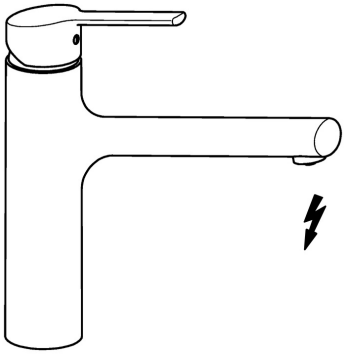

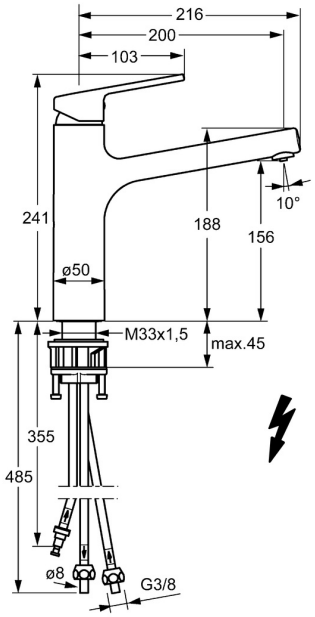

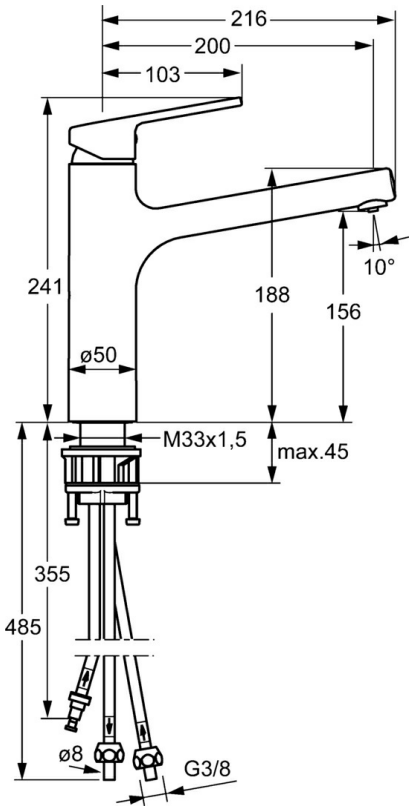

Technische gegevens

Technische eigenschappen

DN-maat	**DN15**
Warmwatertoevoer	**max. +80°C**
Werkdruk	**0.5-5 bar**
Projection	**200 mm**
Materiaal	**brass**

Voorschriften

EN-norm	**EN 817**

Reserveonderdelen

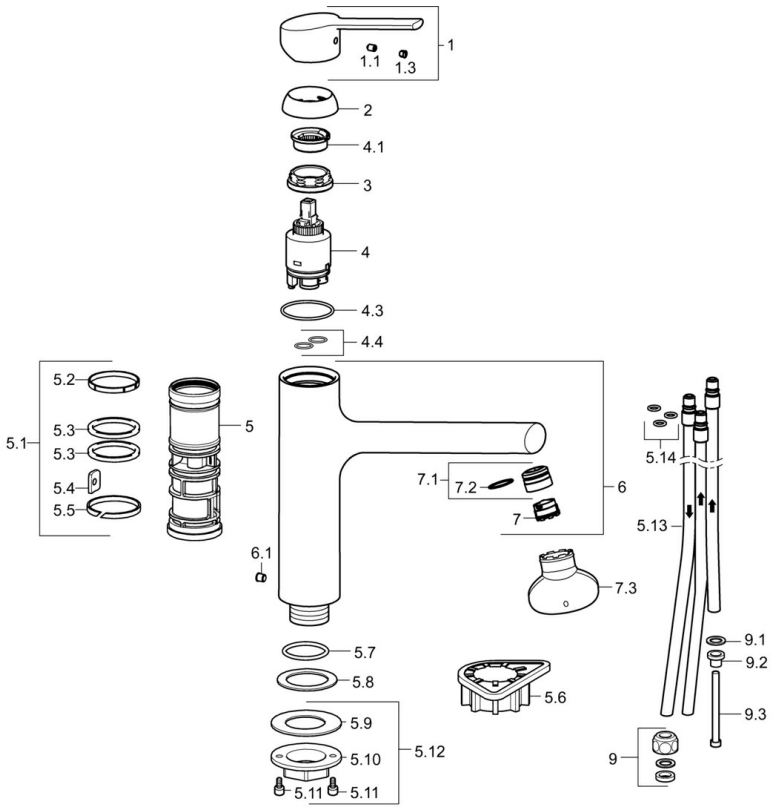

SP03121173

	Naam	Code
1	Hendel, (2013-) Chroom	59913991
1.1	Schroef, M5x8, SW2.5	59904755
1.3	Binnendeel temperatuurhendel Chroom	59913762
2	Kap, 33x3 mm Chroom	59912504
3	Schroefring, M37x1, AF30 Stopgezet	59912111
4	Binnenwerk, 3.5 Eco	59912324
4	Binnenwerk, 3.5 Classic	59913075
4.1	Temperature adjustment limiter	59912325
4.3	O-ring, d 28.24x2.62 Stopgezet	59912590
4.4	O-ring, d 10.10x1.60 Stopgezet	59905072
5.1	Dichting	59913313
5.6	Verstevigingsplaat	59910008
5.7	O-ring, 35x2.5	59905020
5.8	Dichting, 48x33.5x2	59902283
5.12	Bevestigingsset	59913479
5.13	Pijp, M8x1, L=560	59912806
5.14	O-ring, 6x1.4	59913266
6	Uitloop Chroom Stopgezet	59913993
6.1	Schroef, M6x0.75 Stopgezet	59913314
7	Mousseur, M18.5x1	59913489
7.1	Pasring voor schuimstraler Chroom	59913654
7.3	Schuimstralersleutel, M18.5	59913367
9	Montage moer	59904969
9.1	Dichting, 14.9x8.5x1	59902352
9.2	Dichting, 10x8	59902272
9.3	Slangen	59902151
N.I.	Sleutel, SW30/34	59912108

© 2024 Hansa Armaturen GmbH - www.hansa.com - 11.06.2024