03063273 HANSARONDA - Robinetterie de bidet

EAN: 4015474212640
static.hansa.com/03063273

- Bidet
- Monocommande
- Montage sur plage
- Chrome
- PCA - Mousseur à débit constant indépendamment de la pression, CACHÉ® - Mousseur intégré directement dans la robinetterie, Aérateur à rotule
- Levier monocommande, Levier avec symbole C+F
- Vidage avec tirette
- Limiteur de température et de débit, Limiteur de température ajustable
- Cartouche céramique de ø 35 mm pour contrôle de température et de débit
- Raccordement par flexibles
- Corps en laiton DZR, Kit de fixation express

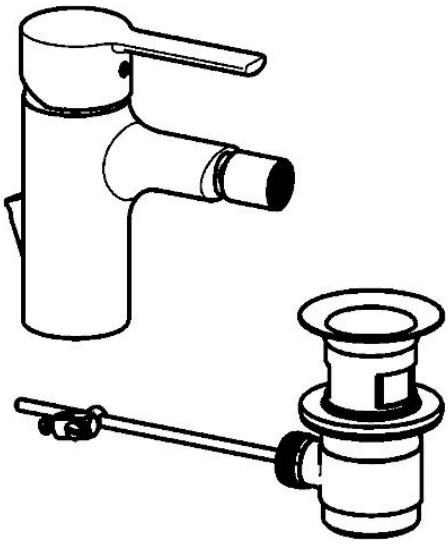

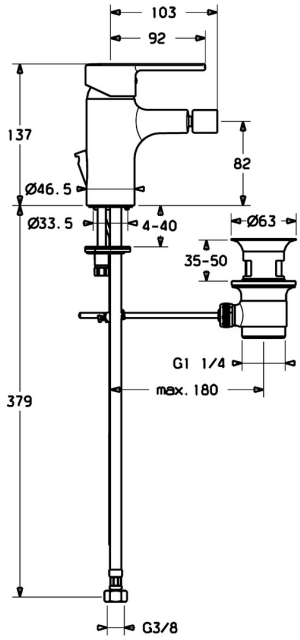

Caractéristiques techniques

Caractéristiques de débit

Débit à 3 bar (avec limiteur de débit)	**6.0 l/min**

Caractéristiques techniques

Taille DN (diamètre nominal)	**DN15**
Alimentation en eau chaude	**max. +70°C**
Pression de service	**0.5-10 bar**
Taille de raccord	**G3/8**
Saillie	**103 mm**
Dispositif de protection (EN1717)	**AA**
Matériau	**brass**

Règlementations

Norme EN	**EN 817**
Classe acoustique	**I (ISO 3822)**

Certificats et normes

KIWA	**K6116/08**
DVGW	**NW-6506CN0310**
ABP	**PA-IX 38216/IO**
Déclaration de conformité	**DoC**

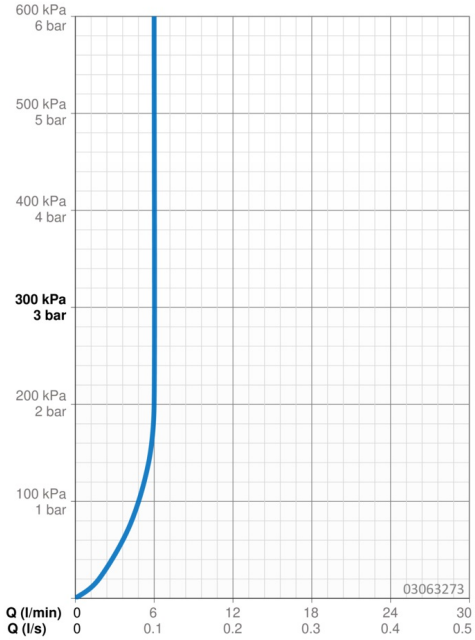

Pièces de rechange

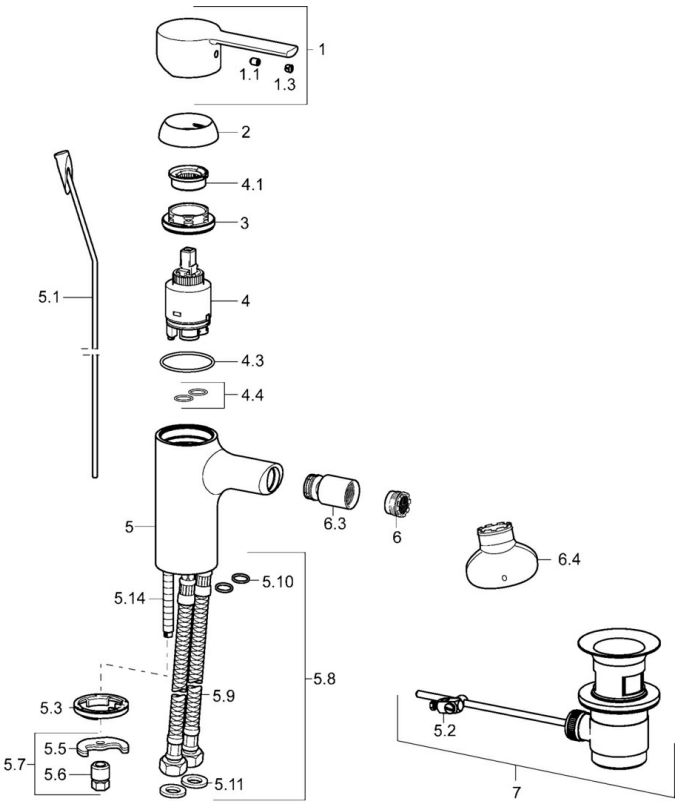

SP03063273

	Nom	Code
1	Levier	59913761
1.1	Vis, M5x8, SW2.5	59904755
1.3	Butée de réglage	59913762
2	Chape, 33x3 mm	59912504
3	Écrou de maintien, M40x1	1003409V
4	Cartouche, 3.5 Eco	59912324
4	Cartouche, 3.5 Classic	59913075
4.1	Temperature adjustment limiter	59912325
4.3	Joint, d 28.24x2.62 Arrêté	59912590
4.4	Joint, d 10.10x1.60 Arrêté	59905072
5.1	Tirette de vidage	59913652
5.2	Joint	59904624
5.3	Bague	59914591
5.5	Fixing plate	59904765
5.6	Vis, M8x1, SW13	59904766
5.7	Ensemble de fixation	59910749
5.8	Flexible d'alimentation, L=430, G3/8-M10x1 RH Arrêté	59913213
5.9	Flexible d'alimentation, L=430, G3/8-M10x1	59912515
5.10	Joint, d 7.65x1.78	59902337
5.11	Joint, 9.5x14.4x2	59912551
5.14	Vis, M8x1, L=140	59912474
6	Aérateur, M18.5x1, TJ	59913366
6.1	Fitting ring for aerator	59913654
6.3	Joint, M18.5x1	59913370
6.4	Clé pour aérateur, M18.5	59913367
7	Vidage	59904620
N.I.	Clef, SW30/34	59912108

© 2024 Hansa Armaturen GmbH - www.hansa.com - 25.07.2024