01536286 HANSACLINICA - Miscelatore lavabo

EAN: 4057304010606
static.hansa.com/01536286

- Health & Care
- Monocomando
- Montaggio a parete
- Cromo
- Bocca orientabile, Opzione di limitazione del raggio di rotazione
- Getto laminare
- Leva lunga, Leva ad archetto, Leva con simbolo F+C, Leva/Manopola monocomando
- Limitatore di temperatura, Limitatore di temperatura regolabile
- Filtro/i anti-impurità, Cartuccia a dischi ceramici ø 40mm
- Raccordi a S eccentrici, Placca/Placche, Valvola di arresto, Silenziatore, Rosone con tripla guarnizione
- Ottone DZR, Condotti acqua senza rivestimento in nichel

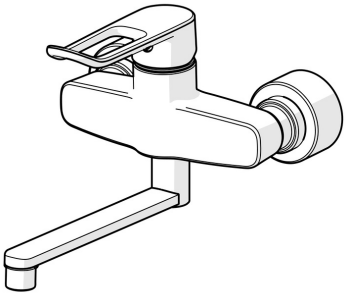

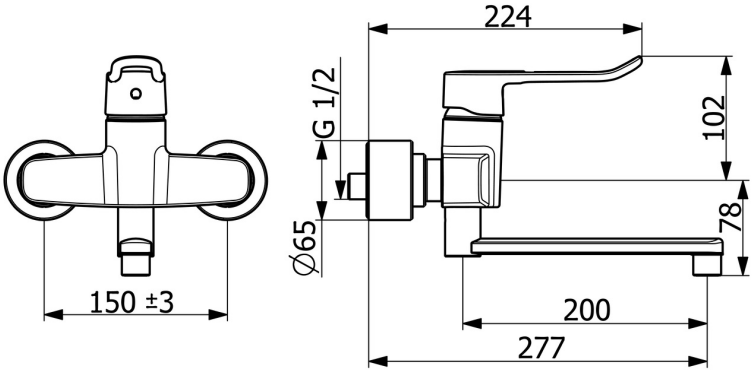

Dati tecnici

Caratteristiche flusso

Portata 3 bar (con riduttori di flusso)	**10.2 l/min**

Caratteristiche tecniche

Misura DN (dimensione nominale)	**DN15**
Fornitura di acqua calda	**max. +80°C**
Pressione di esercizio	**0.5-10 bar**
Misura della connessione	**G1/2**
Profondità di installazione	**150 ± 15 mm**
Projection	**277 mm**
Backflow prevention (EN1717)	**AA**
Materiale	**Ottone**

Norme

Standard EN	**EN 817**
Classe di rumorosità	**I (ISO 3822)**

Certificati/Dichiarazioni

KIWA	**K6116/08**
DVGW	**DW-6506DL0556**
ABP	**PA-IX 29901/IA**
Dichiarazione di conformità	**DoC**
EPD	**S-P-06391**

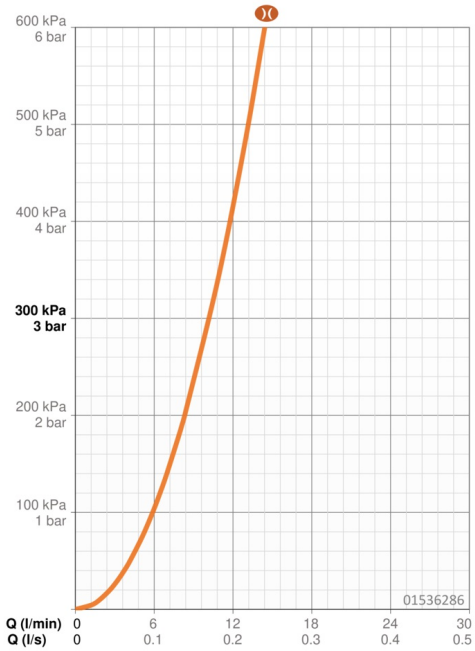

Parti di ricambio

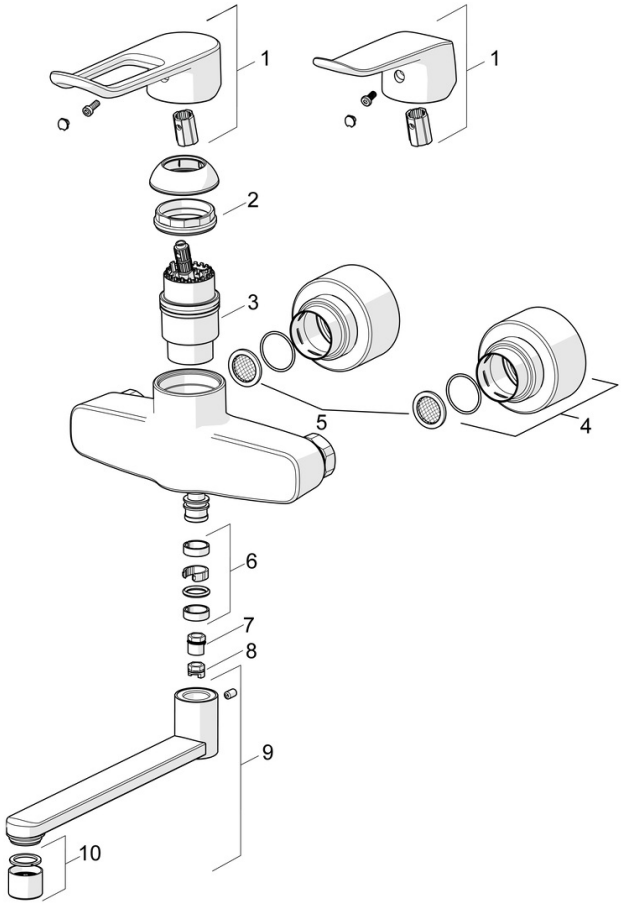

SP01536286

	Nome	Codice
01	Leva lunga, L=162 Cromo	59914716
01	Leva, L=136 Cromo	59914719
02	Dado di fissaggio, M42x1.5, SW 38	59914128
03	Cartuccia, 4.0 Classic	59914129
04	Piastra Cromo	59914717
05	Guarnizione di filtro, G3/4	59911076
06	Kit guarnizioni per bocca Cromo	59914720
07	Pezzi di bloccaggio, 120°	59914728
08	Vite per bloccaggio bocca, 60°/0°	59914264
09	Bocca, L=100 Cromo	59914658
09	Bocca, L=200 Cromo	59914659
09	Bocca, L=300 Cromo	59914660
10	Aereatore, M22x1 STD PL HC A Laminar Cromo	1003610V

© 2024 Hansa Armaturen GmbH - www.hansa.com - 03.07.2024